クーラントポンプ　ＮＰＪ－１００Ｅ

外形寸法図

御注文元
CUSTOMER
合数
QUANTITY
質量
MASS　7.1kg/台 UNI
工事番号
MFG. ORDER No.

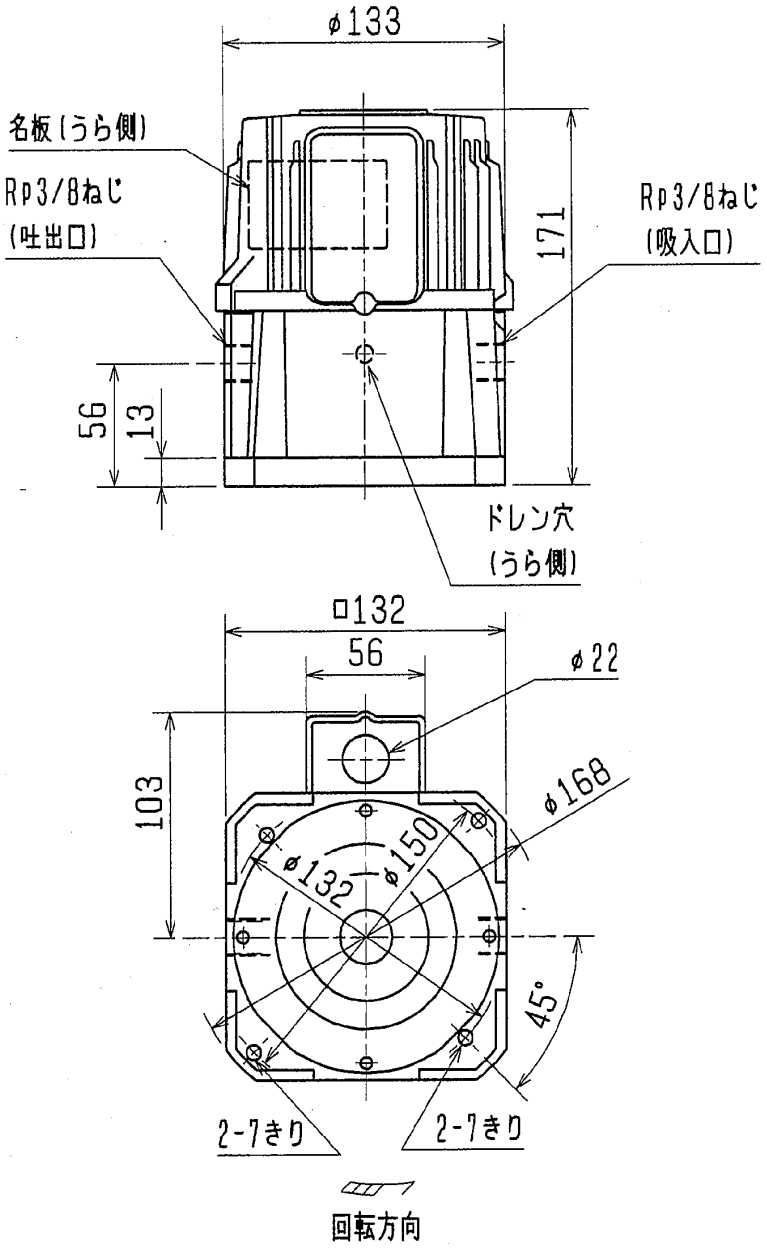

ポンプ仕様	構造	自吸形	
	使用液	比重=1，粘度=1mm²/s(cSt) 許容最高粘度 75mm²/s	
	電圧(V)	380・400・415・440	400・440・460
	周波数(Hz)	50	60
	総揚程(m)	2	2
	流量(L/min)	35	40
	定格電流(A)	0.29	0.34
	最高許容電流(A)	0.35	0.38
モータ	形式	三相誘導電動機，全閉自冷形	
	出力/極数	100W/2P　連続定格	
	枠番/絶縁	71フレーム/B種絶縁	
ベアリング		6203ZZ(負荷側) 6201ZZAC(反負荷側)	
塗り色		マンセル　N5.5	

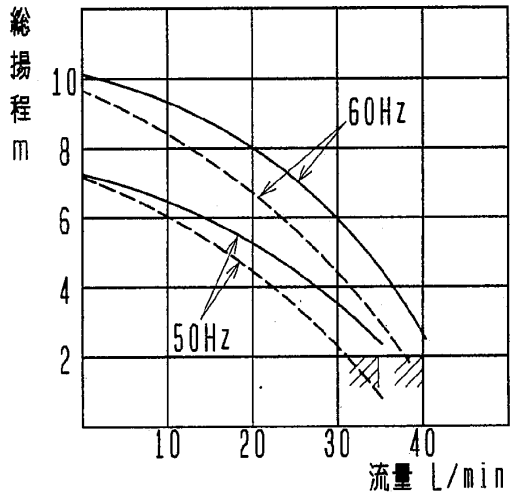

———— ：清水

－－－－－－－－ ：油(粘度75mm²/s，比重0.9)

▨ は名板値を示す