部品展開図

形名 : 65LP-e3755LK
部位 : 本体

循環ポンプ (LP-J/K形 750W 50HZ)

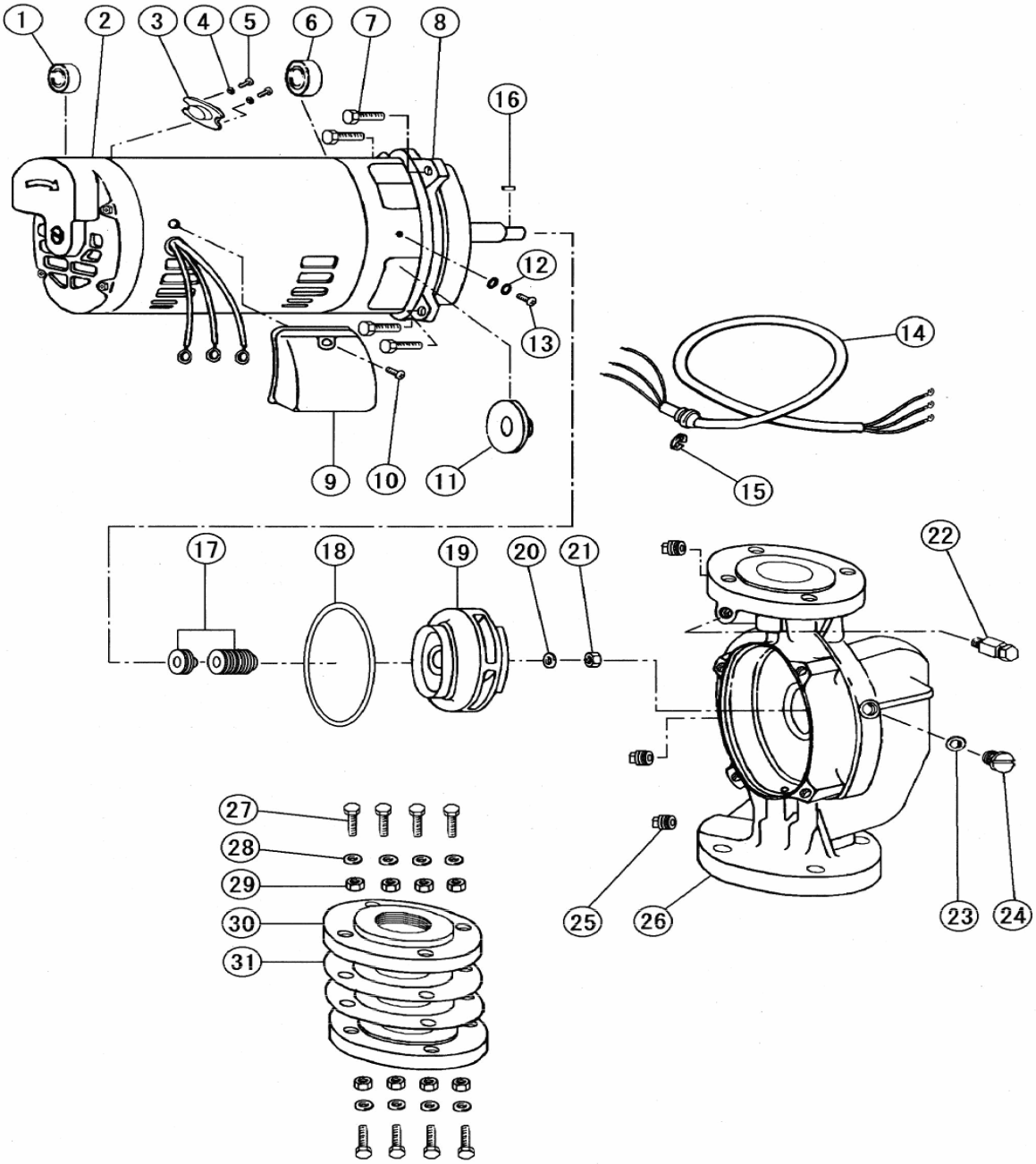

部品明細表

形名 : 65LP-e3755LK

部位 : 本体

図番	補修部品名	補修部品品番	周波数	使用数	備考	供給	
1	ベアリング		共用	1	6201VV		
2	モータ組立	36-31E-1000	共用	1	1･3-6･8･11付		
3	サーマルプロテクタ	36-31E-1001	共用	1			
4	ザガネ		共用	2	4		
5	Pナベネジ		共用	2	M4X10		
6	ベアリング		共用	1	6302VV		
7	ボルト		共用	4	M8X20		
8	Lブラケット	36-713-1057	共用	1			
9	端子カバー		共用	1			
10	Pナベネジ		共用	1	M4X25		
11	フリンジャ	36-107-1009	共用	1			
12	黄銅ザガネ		共用	2	4		
13	P黄銅ナベネジ		共用	1	M4X8		
14	ケーブル		共用	1	VCTF 3芯1.25?-0.6m		
15	E形止め輪		共用	1	12		
16	キー	36-371-2004	共用	1			
17	メカニカルシール	36-851-2035	共用	1			
18	Oリング	41-145-8910	共用	1			
19	羽根車	36-469-2003	50Hz	1			
20	SUSザガネ		共用	1	8		
21	SUSナット		共用	1	M8		
22	排気栓	36-804-2028	共用	1			
23	パッキン	36-361-2072	共用	1			
24	セン	36-361-2071	共用	1			
25	プラグ		共用	3	1/4		
26	ケーシング	36-715-2001	共用	1			
27	ボルト		共用	8	M12X55		
28	バネザガネ		共用	8	12		
29	ナット		共用	8	M12		
30	フランジ	36-460-2015	共用	2			
31	ガスケット	36-460-2016	共用	2			