New KEGON

家庭ポンプ　T-E500-3

外形寸法図

仕　様

受水槽	ボールタップ	種類		13mm(1/2B)複式･･･JIS合格品
		給水量(水圧200kpa)	L/min	25
		吐出口空間	mm	43
	貯水量		L	500
	材質			FRP
	断水リレー			フロート式ポンプ空転防止器付
	サービス用窓			ボールタップ点検窓付
配管	一次側(ボールタップ)		mm(B)	13(1/2)
	二次側(ポンプ吐出)		mm(B)	25(1)
	いっ水側(オーバーフロー)		mm(B)	30(1 1/4)
外形寸法			mm	650×1100×1115
製品質量			kg	27
有効水量			ℓ	460

組合せポンプ

ポンプ形名
THP5-155S/156S
THP5-205S/206S
THP5-255S/256S
THP5-V150S
THP5-V250S
THP5-V400S

※組合せポンプは別途販売品で
現地にて組立据付方式です。
※ポンプ台は受水槽部と

取り外し可能です。

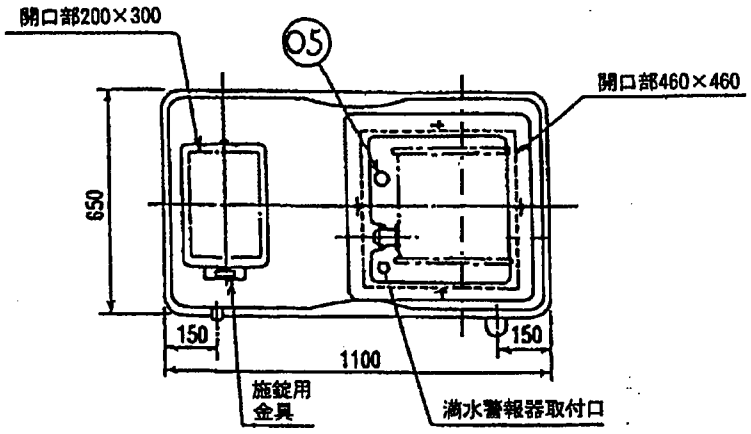
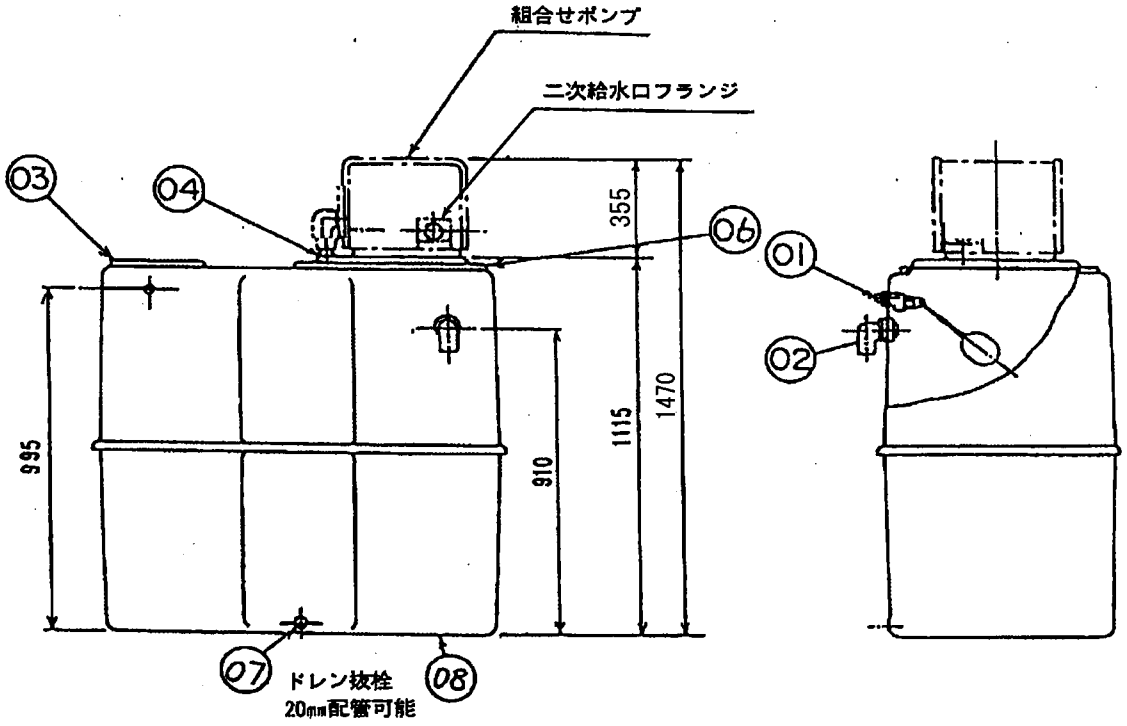
品番	品名	数量	備考
01	ボールタップ(一次給水口)	1	13A(兼工業製SH13-3形)
02	エルボソケット(いっ水口)	1	塩ビ 30 A
03	点検窓	1	FRP
04	揚水パイプ	1	硬質塩化ビニル
05	断水リレー	1	フロート式
06	ポンプ台	1	FRP
07	ドレン抜栓	1	塩ビ
08	受水槽	1	FRP