家庭用井戸ポンプ
N シリーズ 〈総合カタログ〉 2021-04

TERAL

浅井戸用ポンプ

浅・深兼用ポンプ

深井戸用ポンプ

給湯加圧装置

受水槽付水道加圧装置

除菌器・除鉄除菌器

テラル株式会社

INDEX

ポンプ機種互換一覧表 …… P.2
ポンプ仕様一覧 …… P.3

浅井戸用ポンプ

定圧給水式（PG-AS 形） …… P.4
圧力タンク式（PG-A 形） …… P.5
インバータ式（PG-ADC 形） …… P.6

深井戸用ポンプ

インバータ式（PG-FDC 形） …… P.7
圧力タンク式（PG-F 形） …… P.7

浅･深兼用ポンプ

圧力タンク式（PG-K 形） …… P.8

給湯加圧装置

自動式（PH-203GT 形） …… P.9

受水槽付
水道加圧装置

（RMB 形+PG-AS 形 /THP6-V 形） …… P.11
新旧互換表 …… P.12
定圧給水式（RMB-PG-AS 形） …… P.13
インバータ式（RMB-THP6-V 形） …… P.13

直流電源式給水ポンプ

直流電源式給水ポンプ（PT 形）DC12/24V 駆動タイプ …… P.16

除菌器･
除鉄除菌器

除菌器（PJ-22E 形） …… P.17
除鉄除菌器（PJ-22E 形+PJ-22F 形） …… P.17

除菌器／
関連商品一覧

流量比例制御式除菌器（MK 形） …… P.18
ミニポンプ …… P.18
循環ポンプ …… P.18
樹脂製排水水中ポンプ …… P.18
砂こし器（SF-S 形、SF-F 形） …… P.18
砂取り器 …… P.18
井戸用浄水器（ME-25X 形） …… P.18

ポンプ機種互換一覧表

		平成5	6	7	8	9	10	11	12	13	14	15	16	17	18	19	20	21	22	23	24	25	26	27	28	29	30	令和1	2	現行形式
浅井戸用ポンプ	単相100V 80W	83A				85A												87A												87A
浅井戸用ポンプ	単相100V 125W	133A				135A												157A												157A
浅井戸用ポンプ	単相100V 200W	203A				205A												207A												207A
浅井戸用ポンプ	三相200V 200W	203AM					205AM																							生産中止
浅井戸用ポンプ	単相100V 300W	303A				305A												307A												307A
浅井戸用ポンプ	単相100V 400W	403A												405A										407A						407A
浅井戸用ポンプ	三相200V 400W	403AM												405AM										407AM						407AM
浅井戸用ポンプ	三相200V 750W	753A												755A										757A						757A
コンパクトポンプ(インバータポンプ)	単相100V 125W	133AS							135AS			131ADC	131ADCH									132ADC								132ADC
コンパクトポンプ(インバータポンプ)	単相100V 200W	203AS							205AS			201ADC	201ADCH									202ADC								202ADC
コンパクトポンプ(インバータポンプ)	三相200V 200W	203ASM					205ASM																							生産中止
コンパクトポンプ(インバータポンプ)	単相100V 400W	403AS							405AS				401ADCH									402ADC								402ADC
コンパクトポンプ(インバータポンプ)	三相200V 400W	403ASM							405ASM				401ADCHM									402ADCM								402ADCM
コンパクトポンプ(インバータポンプ)	三相200V 750W	753AS							755AS				751ADCH									752ADC								752ADC
ACCポンプ	単相100V 400W	403AT										405AT																		生産中止
ACCポンプ	三相200V 400W	403ATM										405ATM																		生産中止
ACCポンプ	三相200V 750W	753AT										755AT																		生産中止
浅・深兼用ポンプ	単相100V 125W	133K					135K																							生産中止
浅・深兼用ポンプ	単相100V 200W	203K												205K											207K					207K
浅・深兼用ポンプ	単相100V 250W				253K									255K											257K					257K
深井戸用ポンプ	単相100V 200W	203F												205F											207F					207F
深井戸用ポンプ	単相100V 300W	303F												305F											307F					307F
深井戸用ポンプ	単相100V 400W	403F												405F											407F					407F
深井戸用ポンプ	三相200V 400W	403FM												405FM											407FM					407FM
深井戸用ポンプ	単相100V 600W	603F					605F																							生産中止
深井戸用ポンプ	単相100V 600W	603FW												605FW											607FW					607FW
深井戸用ポンプ	三相200V 750W	753F					755F																							生産中止
深井戸用ポンプ	三相200V 750W	753FW												755FW											757FW					757FW
コンパクトポンプ(インバータポンプ)	単相100V 300W	303FS								305FS			301FDC									302FDC								302FDC
コンパクトポンプ(インバータポンプ)	単相100V 400W	403FS								405FS			401FDC									402FDC								402FDC
コンパクトポンプ(インバータポンプ)	三相200V 400W	403FSM								405FSM			401FDCM									402FDCM								402FDCM
コンパクトポンプ(インバータポンプ)	三相200V 750W												751FDC									752FDC								752FDC

※互換性の見方：①形式毎に同じ色帯で表記した機種では、据付配管の互換性があります。　②形式毎に色帯が異なる機種は、互換性がありません。
※昭和55年以前の機種（浅井戸用ポンプ：AGタイプや深井戸用ポンプ：FGタイプなど）は互換性がありません。
（注）PG-131AS、PG-201ASについては、互換性がない（取り付けできない）場合があります。

ポンプ仕様一覧

※（M）の機種は、性能が同一の三相200V用です。

種類			型式	希望小売価格（円）（税込）（工事費別）	モーター出力（W）	ポンプ 吸上高さ（m）	ポンプ 押上高さ（m）	ポンプ 全揚程（m）	銘板表示揚水量（全揚程 12m 時）（L/min）	圧力スイッチ（ON 圧～ OFF 圧）（kPa）	配管口径 吸入側（mm）	配管口径 吐出側（mm）	配管口径 圧力側（mm）	消費電力（W）50/60Hz	幅×奥行×高さ（mm）	製品質量（kg）
自動式	コンパクトポンプ	単相	PG-158AS $^{-5}_{-6}$	84,480	150	浅井戸用 8 水道加圧装置(1)	9 (14)	17 (15)	20 (20)	110～140 (160～190)	25	25	–	380/400	330×306×355	12.5
			PG-208AS $^{-5}_{-6}$	103,950	200	浅井戸用 8 水道加圧装置(1)	12 (19)	20 (20)	22 (21)	160～190 (200～230)	25	25	–	500	330×306×355	16.0
			PG-258AS $^{-5}_{-6}$	109,450	250	浅井戸用 8 水道加圧装置(1)	12 (19)	20 (20)	27 (28)	160～190 (200～230)	25	25	–	670/690	330×306×355	17.0
			PG-408AS $^{-5}_{-6}$	160,050	400	浅井戸用 8 水道加圧装置(1)	16 (21)	24 (22)	33 (31)	170～200 (230～260)	30	25	–	820	337×307×382	19.0
		三相	PG-408ASM $^{-5}_{-6}$	160,050	400	浅井戸用 8 水道加圧装置(1)	16 (21)	24 (22)	33 (31)	170～200 (230～260)	30	25	–	760/790	337×307×382	18.0
	浅井戸用	単相	PG-87A $^{-5}_{-6}$	84,150	80	8	4	12	13	50～100	20	20	–	210/230	339×350×505	14.5
			PG-157A $^{-5}_{-6}$	101,200	150	8	8	16	21	90～180	20	20	–	340/380	339×350×505	17.0
			PG-207A $^{-5}_{-6}$	121,000	200	8	12	20	25	140～240	25	25	–	470/475	369×385×592	21.5
			PG-307A $^{-5}_{-6}$	140,250	300	8	12	20	31	140～240	25	25	–	640/610	369×385×592	22.5
			PG-407A(M) $^{-5}_{-6}$	180,400	400	8	16	24	42	180～280	30	25	–	750/770 (710)	749×440×422	42.0 (40.5)
		三相	PG-757A $^{-5}_{-6}$	196,350	750	8	16	24	63	180～280	30	25	–	1,120/1,250	749×440×422	43.0
	インバータポンプ	単相	PG-132ADC	98,450	125	8	8	16	吸上高さ 3m 時 26 吸上高さ 6m 時 26 吸上高さ 8m 時 24	起動圧 100 制御圧 230(150)※1 停止流量 3L/min(目安)	20	20	–	330	265×270×300	10
			PG-202ADC	115,500	200	8	12	20	吸上高さ 3m 時 35 吸上高さ 6m 時 35 吸上高さ 8m 時 33	起動圧 140 制御圧 300(190)※1 停止流量 3L/min(目安)	25	25	–	480	265×270×300	10
			PG-402ADC(M)	185,350	400	8	16	24	吸上高さ 3m 時 54 吸上高さ 6m 時 54 吸上高さ 8m 時 51	起動圧 180 制御圧 310(230)※1 停止流量 3L/min(目安)	30	25	–	590	265×291×340	12
		三相	PG-752ADC	200,750	750	8	16	24	吸上高さ 3m 時 70 吸上高さ 6m 時 70 吸上高さ 8m 時 64	起動圧 180 制御圧 330(230)※1 停止流量 3L/min(目安)	30	25	–	705	265×291×340	12
	浅・深兼用	単相	PG-207K $^{-5}_{-6}$	124,850	200	浅井戸 6 深井戸 12	10 10	16 22	浅 30（全揚程 12m） 深 19（〃 18m）	110～180	25 30	25 25	– 25	420	371×469×588	28
			PG-257K $^{-5}_{-6}$	132,000	250	浅井戸 6 深井戸 12	10 10	16 22	浅 32（全揚程 12m） 深 22（〃 22m）	110～180	25 30	25 25	– 25	490/480	371×469×588	29
	深井戸用	単相	PG-207F $^{-5}_{-6}$	117,700	200	12 18	6	18 24	19（全揚程 18m） 11（〃 24m）	70～130	30	25	25	440/410	371×366×586	27
			PG-307F $^{-5}_{-6}$	136,400	300	12 18 24	10	22 28 34	27（全揚程 22m） 18（〃 28m） 10（〃 34m）	110～180	30	25	25	650/605	371×366×586	28
		インバータポンプ	PG-302FDC	122,100	300	12 18 24	12	24 30 36	35（全揚程 22m） 23（〃 28m） 13（〃 34m）	起動圧 140 制御圧 300(190)※1 停止流量 3L/min(目安)	30	25	30	520	408×358×341	13
			PG-402FDC(M)	164,450	400	12 18 24 30	16	28 34 40 46	44（全揚程 23m） 28.5（〃 29m） 18.5（〃 35m） 10.5（〃 41m）	起動圧 180 制御圧 330(230)※1 停止流量 3L/min(目安)	30	25	30	760	408×358×341	15
		三相	PG-752FDC	187,000	750	18 24 30 35	16	34 40 46 51	38（全揚程 34m） 30（〃 40m） 20（〃 46m） 15（〃 51m）	起動圧 180 制御圧 330(230)※1 停止流量 3L/min(目安)	30	25	30	1,100	408×358×341	19
	深井戸用	単相	PG-407F $^{-5}_{-6}$	166,650	400	12 18 24 30	11	23 29 35 41	36（全揚程 23m） 25（〃 29m） 15（〃 35m） 9（〃 41m）	120～220	30	25	30	830	749×440×422	42
		三相	PG-407FM $^{-5}_{-6}$	159,500										810		
		単相	PG-607FW $^{-5}_{-6}$ (2 段式)	194,150	600	18 24 30 35	16	34 40 46 51	※34(36)（全揚程 34m） ※26(28)（〃 40m） ※16(19)（〃 46m） ※11.5(14.5)（〃 51m）	180～280	30 (36)	25	30 (36)	1,100	749×432×422	43
		三相	PG-757FW $^{-5}_{-6}$ (2 段式)	197,450	750	18 24 30 35	16	34 40 46 51	※38(40)（全揚程 34m） ※30(32)（〃 40m） ※20(23)（〃 46m） ※15(18)（〃 51m）	180～280	30 (36)	25	30 (36)	1,190	749×432×422	43

●深井戸ポンプはジェット価格を含んでおりません。（PG-207F･PG-307F を除く）　●深井戸ポンプ使用の場合ジェット部挿入可能な井戸径は 100mm です。
●※揚水量の（　）内数値は吸込管・圧力管とも 36A（VE 管）のときです。ただし、圧力管には径違いソケットが必要となります。
●消費電力の（　）内数値は三相 200V のときです。
●補修用性能部品の最低保有期間
家庭ポンプの補修用性能部品の最低保有期間は、製造打切り後約 8 年間です。この期間は、経済産業省の指導によるものです。性能部品とは、その部品の機能を維持するために必要な部品です。
※この紙面に掲載の商品の価格には、消費税が含まれております。配送費、アース工事・部材・工事費、使用済み商品の引き取り費等は含まれておりません。
※ 1：（　）内数値は、「吐出圧一定モード」設定時の値です。切替式運転モードは、工場出荷時は「パワフルモード」に設定されています。
※ PG-AS 形の（　）内数値は水道加圧装置用として圧力設定を高圧に設定した時の数値です。

浅井戸用定圧給水式ポンプ（PG-AS形）

■特長

●ポンプ各部を樹脂化し軽量と耐食性改善
ポンプカバー、自吸ケースの樹脂化と吸込口、吐出口のステンレス鋳物による錆レス化により耐食性を大幅に改善。

●定水量・定水圧運転で用途さまざま
ポンプの停止・動作を流量スイッチが制御。従来のような脈動がなく、いつでも一定圧、一定水量が得られます。

●小スペースでもラクラク、軽量コンパクトサイズ
アキュムレータを組み込んだ自動運転なので小型・軽量となり、圧力タンク方式に比べてコンパクトです。

●ポンプも頭脳を持つ時代、電子制御機構の採用
ポンプの異常状態（高温・過電流など）をセンサがすばやくキャッチ、電子回路でポンプを保護します。異常状態をランプで表示します。尚、基板本体をウレタン樹脂でモールド処理。更に耐湿性向上を図りました。

●凍結防止のためのヒーターを標準装備
温度センサーとヒータを組合せることにより自動的に低温から守ります。

●安定性の向上
流量スイッチを吐出側に取付け、より一層の動作安定化を図りました。

※小型携帯発電機を電源として使用される場合は、電圧降下などにご注意ください。誤動作などの現象が発生した場合は、ご購入先、もしくはポンプ技術相談窓口にお問い合わせください。
※手元スイッチ付（単相 100V のみ）

■選定図

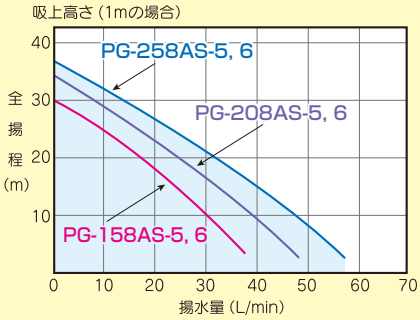

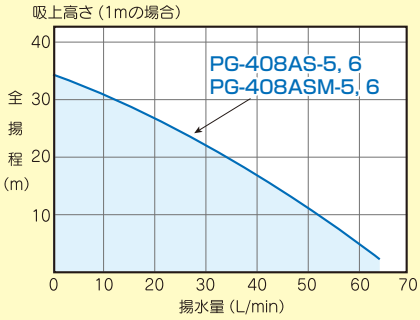

■外形寸法図　150W～250W

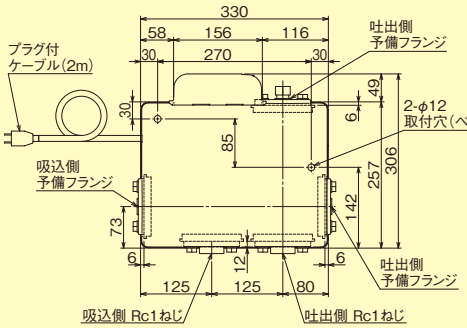

■外形寸法図　400W

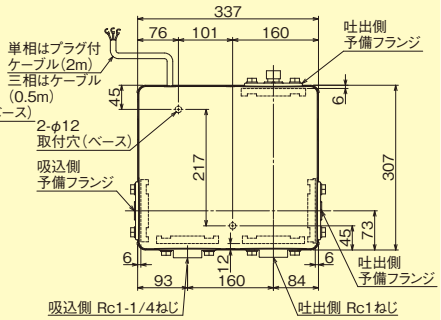

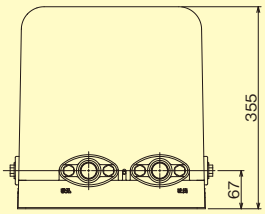

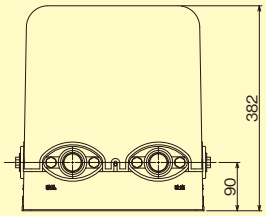

型　式	出力(W)	電圧(V)	周波数(Hz)	用　途	吸上高さ(m)	押上高さ(m)	揚水量(L/min)	希望小売価格(工事費別)
PG-158AS-5	150	単相100	50	浅井戸用（水道加圧装置用）	8（1）	9（14）	20（20）	84,480円(税抜 76,800円)
PG-158AS-6			60					
PG-208AS-5	200	単相100	50	浅井戸用（水道加圧装置用）	8（1）	12（19）	22（21）	103,950円(税抜 94,500円)
PG-208AS-6			60					
PG-258AS-5	250	単相100	50	浅井戸用（水道加圧装置用）	8（1）	12（19）	27（28）	109,450円(税抜 99,500円)
PG-258AS-6			60					
PG-408AS-5	400	単相100	50	浅井戸用（水道加圧装置用）	8（1）	16（21）	33（31）	160,050円(税抜145,500円)
PG-408AS-6			60					
PG-408ASM-5	400	三相200	50	浅井戸用（水道加圧装置用）	8（1）	16（21）	33（31）	160,050円(税抜145,500円)
PG-408ASM-6			60					

※（　）内数値は水道加圧装置用として圧力設定を高圧に設定した時の数値です。

浅井戸用圧力タンク式PG-A形ポンプの特長

●PG-157A

配管の取合いは従来品と互換性あります。

1.手元スイッチ採用

手元スイッチ

メンテ時の作業性向上

2.全閉モータ採用

全閉アルミフレーム

塵や湿気による
絶縁の劣化を防止

3.自吸ケース樹脂化

自吸ケース

樹脂(ポリアセタール)
を採用し錆を防止

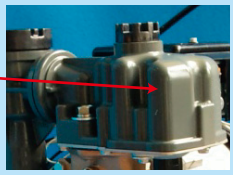

4.水温リレー採用

水温リレー

異常高温
(水枯れ運転等)防止

機種構成と仕様

型　式	出力 (W)	電源 (V)	周波数 (Hz)	吸上高さ (m)	押上高さ (m)	揚水量 (L/min) (全揚程12m時)
PG-87A-5	80	単相100	50	8	4	13
PG-87A-6			60	8	4	
PG-157A-5	150	単相100	50	8	8	21
PG-157A-6			60	8	8	
PG-207A-5	200	単相100	50	8	12	25
PG-207A-6			60	8	12	
PG-307A-5	300	単相100	50	8	12	31
PG-307A-6			60	8	12	
PG-407A-5	400	単相100	50	8	16	42
PG-407A-6			60	8	16	
PG-407AM-5	400	三相200	50	8	16	42
PG-407AM-6			60	8	16	
PG-757A-5	750	三相200	50	8	16	63
PG-757A-6			60	8	16	

選定図

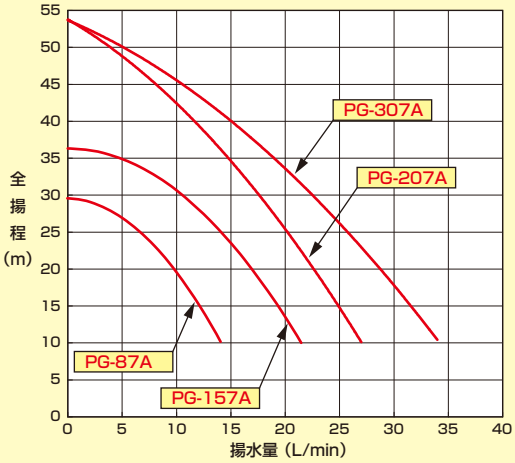

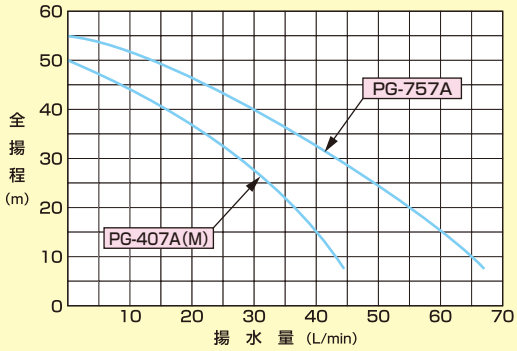

浅井戸用ポンプ

自動式

■吸上高さ8mまで
吸上高さ8mまでの井戸に用います。
80Wから750Wまで12機種あり、一般のご家庭用として最適なポンプです。

●浅井戸用圧力タンク式

定　格	型　式	希望小売価格(工事費別)
単相100V·80W	PG-87A-5/6	84,150円(税抜 76,500円)
単相100V·150W	PG-157A-5/6	101,200円(税抜 92,000円)
単相100V·200W	PG-207A-5/6	121,000円(税抜110,000円)
単相100V·300W	PG-307A-5/6	140,250円(税抜127,500円)
単相100V·400W	PG-407A-5/6	180,400円(税抜164,000円)
三相200V·400W	PG-407AM-5/6	180,400円(税抜164,000円)
三相200V·750W	PG-757A-5/6	196,350円(税抜178,500円)

●PG-157A

●PG-407A

※400W/750W 全閉モータ採用

●浅井戸用インバータポンプ

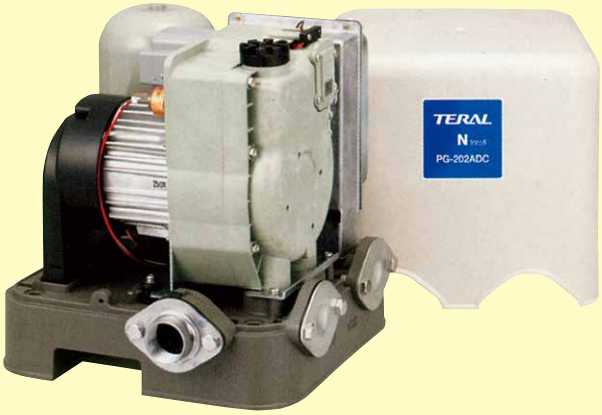

●PG-202ADC

■インバータポンプ

定　格	型　式	希望小売価格(工事費別)
単相100V·125W	PG-132ADC	98,450円(税抜 89,500円)
単相100V·200W	PG-202ADC	115,500円(税抜105,000円)
単相100V·400W	PG-402ADC	185,350円(税抜168,500円)
三相200V·400W	PG-402ADCM	185,350円(税抜168,500円)
三相200V·750W	PG-752ADC	200,750円(税抜182,500円)

当社圧力タンク式からインバータポンプへの取り替え設置用に、配管アダプター(別売品)を準備しています。(8ページ参照)

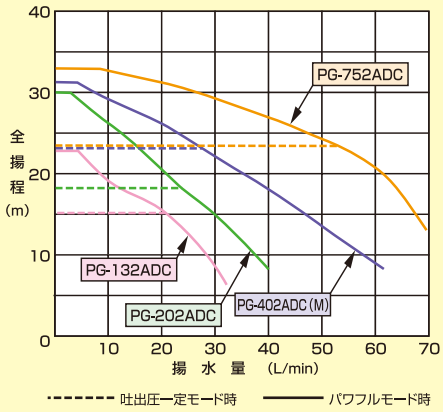

パワフルモード

●使用水量が3L/min程度(停止流量)になるまで、ポンプが高出力で運転するモードです。

●比較的少水量使用で、高い水圧を必要とされる場合に有効です。

吐出圧一定モード

●モーターの回転数を制御することで、吐出圧力の変動を少なくして運転するモードです。

●パワフルモードに比べ、水圧は低くなりますが、消費電力を抑えた運転ですので「省エネ」になります。

※小型携帯発電機を電源として使用される場合は、電圧降下などにご注意ください。
誤動作などの現象が発生した場合は、ご購入先、もしくはポンプ技術相談窓口にお問い合わせください。

深井戸用ポンプ

自動式

■吸上高さ8m以上…パワフル吸上げ

吸上高さ8mを越す井戸に用います。200Wから750Wまで10機種あります。インバータポンプ及び400Wから750Wまでのポンプにはジェットは付属されておりませんので、吸上高さに応じてご指定ください。（8ページの別売商品欄参照）

●深井戸用インバータポンプ

定　格	型　式	希望小売価格（工事費別）
単相100V・300W	PG-302FDC	122,100円（税抜111,000円）
単相100V・400W	PG-402FDC	164,450円（税抜149,500円）
三相200V・400W	PG-402FDCM	164,450円（税抜149,500円）
三相200V・750W	PG-752FDC	187,000円（税抜170,000円）

（※ジェットの価格は含まれておりません。）

●PG-302FDC

●ジェット（別売）

希望小売価格（工事費別）
17,050円（税抜15,500円）

〔PG-302FDC〕

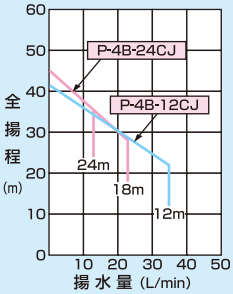

〔PG-402FDC（M）〕

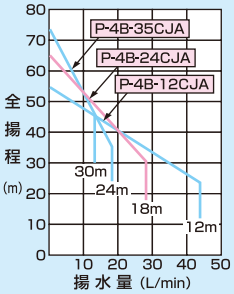

〔PG-752FDC〕

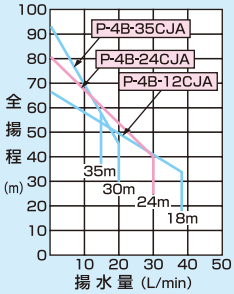

※小型携帯発電機を電源として使用される場合は、電圧降下などにご注意ください。誤動作などの現象が発生した場合は、ご購入先、もしくはポンプ技術相談窓口にお問い合わせください。

●深井戸用圧力タンク式

●PG-207F

●ジェット（付属）

定　格	型　式	希望小売価格（工事費別）
単相100V・200W	PG-207F-5/6	117,700円（税抜107,000円）
単相100V・300W	PG-307F-5/6	136,400円（税抜124,000円）

（※ジェット込価格）

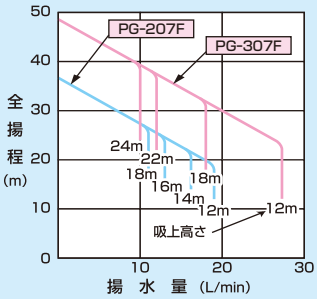

●ジェット（別売）

希望小売価格（工事費別）
17,050円（税抜15,500円）

定　格	型　式	希望小売価格（工事費別）
単相100V・400W	PG-407F-5/6	166,650円（税抜151,500円）
三相200V・400W	PG-407FM-5/6	159,500円（税抜145,000円）

（※ジェットの価格は含まれておりません。）

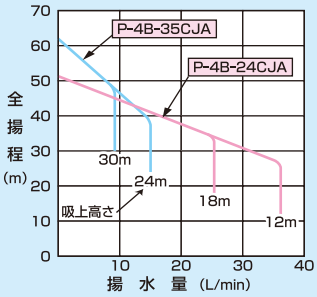

定　格	型　式	希望小売価格（工事費別）
単相100V・600W	PG-607FW-5/6	194,150円（税抜176,500円）
三相200V・750W	PG-757FW-5/6	197,450円（税抜179,500円）

（※ジェットの価格は含まれておりません。）

●PG-757FW

●ジェット（別売）

希望小売価格（工事費別）
17,050円（税抜15,500円）

〔PG-607FW〕

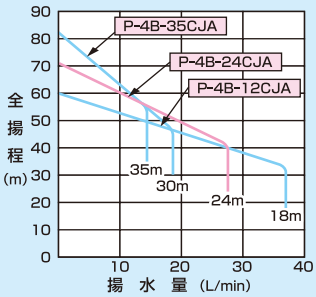

〔PG-757FW〕

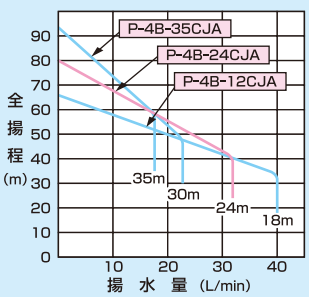

浅・深兼用ポンプ

自動式

■一台二役、水位の変化に適応

配管を交換することで、井戸の水面高さ0.5m～12mの範囲でご使用できます。（200W、250Wのみ）

定　格	型　式	希望小売価格（工事費別）
単相100V・200W	PG-207K-5/6	124,850円（税抜113,500円）
単相100V・250W	PG-257K-5/6	132,000円（税抜120,000円）

（※ジェット込価格）

●PG-207K

●深井戸ジェット部
挿入可能最小井戸径
4B（100mm）

●ジェット（付属）

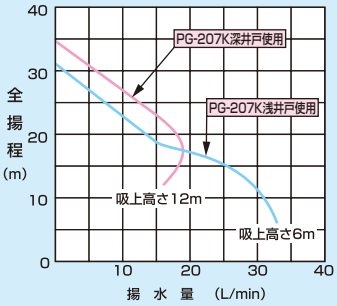

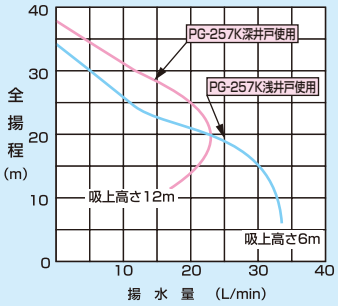

●別売商品（深井戸ポンプ用ジェット・シングルジェット）

吸上げ高さ(m)	300W		400W			750W	600W・750W
	インバータ	コンパクト	インバータ	コンパクト	圧力タンク式	インバータ	圧力タンク式
8～18	P-4B-12CJ	P-4B-12PJ	P-4B-12CJA	P-4B-12CJA	P-4B-24CJA	P-4B-12CJA	P-4B-12CJA
16～24	P-4B-24CJ	P-4B-24PJ	P-4B-24CJA	P-4B-24CJA	P-4B-35CJA	P-4B-24CJA	P-4B-24CJA
22～30	—	—	P-4B-35CJA	P-4B-35CJA			P-4B-35CJA
28～35	—	—	—	—	—	P-4B-35CJA	

深井戸ポンプ用ジェット（コンパクト（300W）除く）

（300W用）
●P-4B-12CJ　●P-4B-24CJ
（400W・750W用）
●P-4B-12CJA　●P-4B-24CJA
●P-4B-35CJA

※水落し装置付

希望小売価格（工事費別）
17,050円（税抜15,500円）

コンパクト（300W）用

●P-4B-12PJ
●P-4B-24PJ

希望小売価格（工事費別）
14,190円（税抜12,900円）

深井戸ポンプ用2Bシングルジェット

P-2B-SJ
（125～400W用）（ゴムパッキン方式）
希望小売価格（工事費別）
29,700円（税抜27,000円）

125W～400Wまでの深井戸ポンプにご使用ください。
※運転水位24m以内でご使用ください。

●別売商品（当社浅井戸用圧力タンク式【125W・150W・200W】から浅井戸用インバータポンプへの取り替え用）

ライン方向配管用

配管アダプター（125W・150W用）
P-01ADC
希望小売価格（工事費別）
880円（税抜800円）

配管アダプター（200W用）
P-02ADC
希望小売価格（工事費別）
1,650円（税抜1,500円）

●配管アダプターによる配管互換図

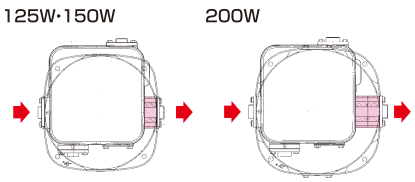

ライン方向 配管

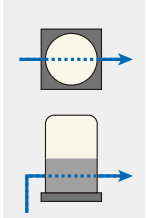

L字方向配管用

配管セット（125W・150W用）
P-03ADC
希望小売価格（工事費別）
6,820円（税抜6,200円）

配管セット（200W用）
P-04ADC
希望小売価格（工事費別）
10,230円（税抜9,300円）

●配管アダプターによる配管互換図（125W・150Wの場合）

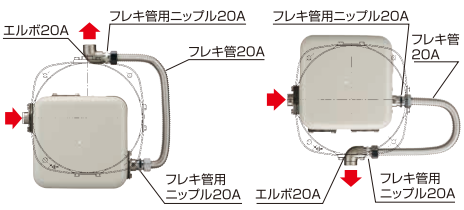

L字方向 配管

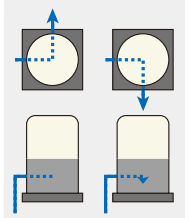

●別売商品（浅井戸用インバータポンプ用）

凍結対策（少水量の連続使用）などでご使用になる場合は、アキュムレーターをご使用ください。

アキュムレーター（ACC）
PG-AT20
希望小売価格（工事費別）
24,970円（税抜22,700円）

アキュムレーター用配管アダプター
P-05ADC
希望小売価格（工事費別）
6,820円（税抜6,200円）

給湯加圧装置

日本水道協会認証品　給湯機器、太陽熱温水器の加圧用に。

●特長

PH-203GTの特長

- ●日本水道協会認証品（認証番号：Z-67）
- ●シールレスポンプ&DCブラシレスモーターの採用によりメンテナンス軽減※
  ※シールレス構造で、メカニカルシール、ベアリングの消耗部品がないため交換が不要です。
- ●高圧力型・高温型電気温水器対応（3階給湯・90℃）
- ●コンパクト（従来機種：PH202GT体積比 約53%）・低騒音（40～42dB）

●用途

- ●給湯機器、太陽熱温水器等の給湯加圧用に
- ●ビル・マンション上層階のブースターポンプとして
- ●2～3階給湯用に

給湯加圧装置　家庭用
PH-203GT05
希望小売価格
78,210円（税抜71,100円）
最高使用水温90℃

給湯加圧装置　家庭用
PH-203GT1
希望小売価格
100,870円（税抜91,700円）
最高使用水温90℃

■機種選定の目安

※この目安は、一定条件を想定しましたので実際の条件に合わせて機種選定をお願いします。

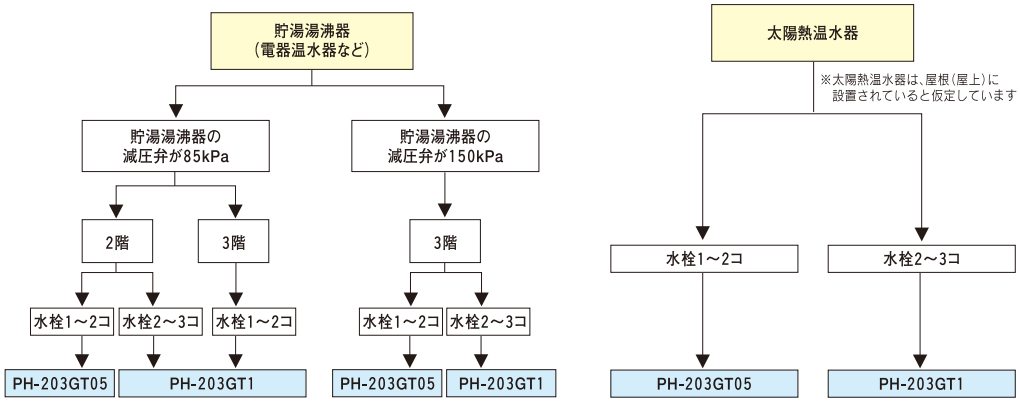

施工上のご注意

- ●湯量調整バルブを必ず取り付けてください。また、配管工事は、各水道局の指導に従ってください。
- ●設置現場に合わせて、圧力スイッチの設定を行ってください。

■外形寸法図（単位：mm）

●PH-203GTタイプ

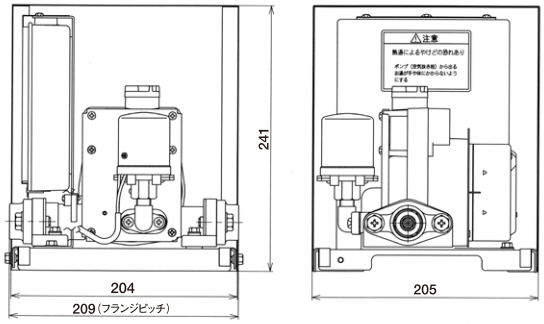

■選定図

●PH-203GTタイプ

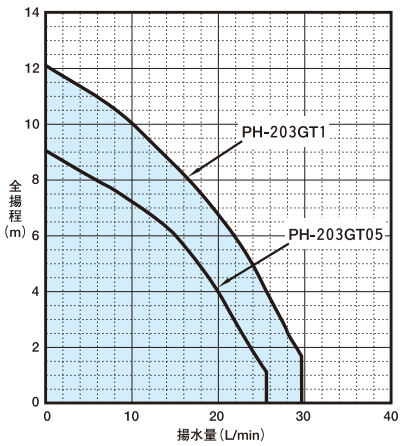

■仕様一覧

項目 ＼ 型式			PH-203GT05	PH-203GT1
制御方法			圧力スイッチ+フロースイッチ方式	
口径			20A（3/4B）	
ポンプ	形式		シールレスポンプ	
	標準揚程	m	6	10
	水量	L/min	15	10
	最低押込圧	kPa	30	
	最大押込圧	kPa	200	
フロースイッチ	起動流量	L/min	3.0	
	停止流量	L/min	1.5	
圧力スイッチ	起動圧力	kPa	可変 60～210（初期設定圧100）	
	停止圧力	kPa	可変110～270（初期設定圧150）	
電動機	形式		DCブラシレスモーター	
	出力	W	50	100
	電源	V	単相・100	
	定格消費電力	W	68	105
	運転電流	A	0.8	1.6
電動機保護装置			電流式モーター焼損防止器	
ストレーナ			ストレーナ内蔵（吸込フランジの奥）	
外形寸法（幅×奥行×高さ）		mm	209×205×241	
製品質量		kg	5.2	
使用可能最高水温		℃	90	
設置場所			屋外・屋内使用可	
騒音		dB	40	42
電源コード		m	2.2	
希望小売価格（工事費別）			78,210円（税抜71,100円）	100,870円（税抜91,700円）

※押込圧とはポンプの一次側にかかる圧力のことです。　※単位は国際単位系を採用しています。

■給湯加圧装置設置例（PH-203GT タイプ）

※貯湯湯沸器［太陽熱温水器、電器温水器（エコ給湯を含む）、石油ボイラー］以外に使用しないでください。

●標準配管例

●貯湯湯沸器の出湯側に、空気分離器と空気抜弁を必ず取り付けてください。（給湯加圧装置が空気を吸わないように）
※下記「関連部材」ご参照。

●減圧弁は貯湯湯沸器と同じくらいの高さに設置してください。

●設置前に出湯量を確認してください。

●給水圧力が高いところでは、減圧弁を取り付けると湯温調整が容易になります。

●給湯側水栓、全開時の湯の出かたを確認してください。（空気が混入していないかどうか）

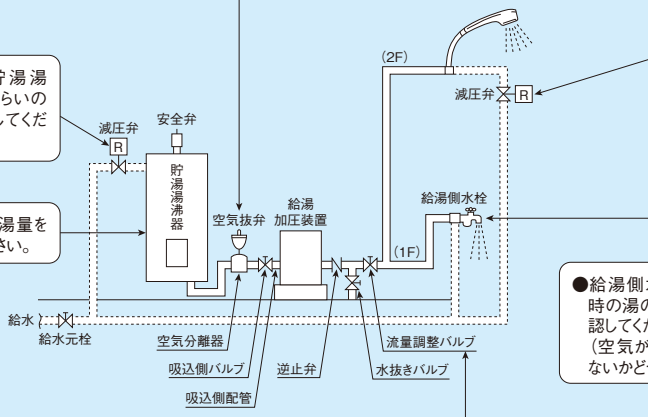

●給湯側の全水栓全開時に給湯加圧装置の吸込側圧力が負圧にならないように流量調整バルブで必ず流量調節してください。
（負圧になると給湯加圧装置及び貯湯湯沸器が故障するおそれがあります）

●貯湯湯沸器に付属している説明書をよく読んで配管してください。
●混合水栓をご使用の場合、給湯加圧装置の吐出側配管に逆止弁を必ず取り付けてください。
（混合水栓の逆圧が給湯加圧装置に加わらないように）
●給湯配管は、脱酸銅管を使用してください。サビの出る配管材（鉄管など）を使用しないでください。
●減圧弁のフィルターおよび給湯加圧装置内ストレーナは、定期的に清掃してください。
（詰りにより流れが悪くなり、管内が負圧とならないように）

●給湯加圧装置の吸込側、吐出側配管には、バルブを必ず設けてください。
●配管の際、吸込側配管内の切りくずなど、ごみを十分洗い流してください。
●水抜きバルブは必ず設けてください。

●配管上にストレーナが設置されている場合は、給湯加圧装置内ストレーナをはずして使用してください。

●貯湯湯沸器の給湯加圧用配管例

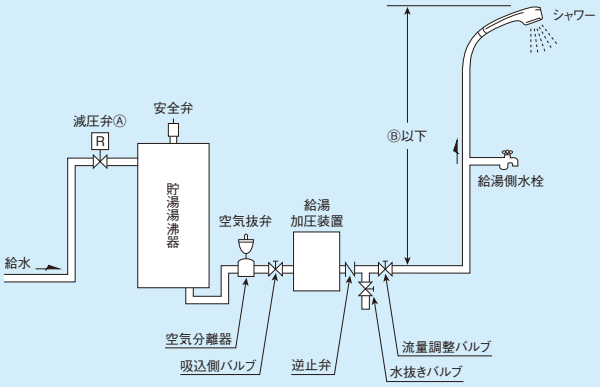

減圧弁のセット圧 Ⓐ	Ⓑ	圧力スイッチ起動圧力の調整値
85kPa	8.5m	100kPa（初期設定）
100kPa	10m	110kPa
150kPa	15m	160kPa
170kPa	17m	180kPa

●給湯加圧装置からシャワーまでの高さは、Ⓑ以下にしてください。
●減圧弁Ⓐのセット圧が 100kPa より高い場合、給湯加圧装置に圧力スイッチ起動圧力の初期設定値［100kPa］以上の押込圧力がかかり、起動しませんので、圧力スイッチの起動圧力を上げてください。
●配管上にストレーナが設置されている場合は、給湯加圧装置内ストレーナをはずして使用してください。
●水抜きバルブは必ず設けてください。

●太陽熱温水器の給湯加圧用配管例

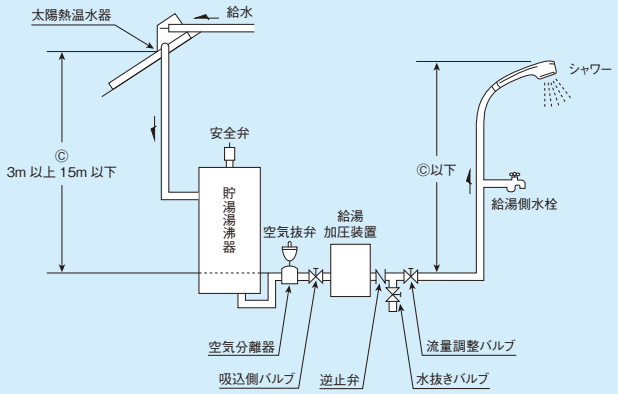

Ⓒ	圧力スイッチ起動圧力の調整値
6m	70kPa
8.5m	100kPa（初期設定値）
10m	110kPa

●給湯加圧装置から太陽熱温水器までの高さⒸは 3m 以上 15m 以下、給湯加圧装置からシャワーまでの高さはⒸ以下にしてください。
●給湯加圧装置から太陽熱温水器までの高さが 9m 以上の場合、給湯加圧装置に圧力スイッチ起動圧力の初期設定値［100kPa］以上の押込圧力がかかり、圧力スイッチではポンプが起動しませんので、圧力スイッチ起動圧力を上げてください。
●給湯加圧装置から太陽熱温水器までの高さが 7m 以下（PH-203GT1 の場合は 4m 以下）の場合、給湯加圧装置の吐出圧力が、圧力スイッチ停止圧力の初期設定値［150kPa］以上にならないため、ポンプが停止しませんので、圧力スイッチ起動圧力を下げてください。
●配管上にストレーナが設置されている場合は、給湯加圧装置内ストレーナをはずして使用してください。
●水抜きバルブは必ず設けてください。

■関連部材（市販品）

●空気分離器（エアセパレーター）

推奨品　兼工業㈱製　KS201（・配管口径 20A（Rc3/4）・弁取付口径 15A（Rc1/2））

●空気抜弁

推奨品　㈱ヨシタケ製　TA-18ML（15A）（弁取付口径 15A（R1/2））

受水槽付水道加圧装置（受水槽RMB形＋ポンプPG-AS形/THP6-V形）

水圧不足でお困りのご家庭に、2階建てのアパートなどへ給水に適しています。

■特長

- ●ポンプ、受水槽、配管が一体化したコンパクトな設計。
- ●静音設計で運転音が静かです。
- ●定水量、定圧給水でシャワー等に適しています。
- ●RMB-PG-AS 形は信頼性の高いセラミックスヒータの採用
  RMB-THP6-V 形は凍結防止運転により、寒冷地でのご利用も安心です。
- ●圧力タンクはアキュムレータを採用しているため空気補給装置が不要です。
- ●インバータ制御タイプが加わり、より低騒音・省エネ・コンパクトとなりました。

■標準仕様表

型式		RMB-PG-AS 形	RMB-THP6-V 形
運転方式		単独運転	
制御方法		圧力スイッチと流量スイッチの併用による定圧給水	インバータ制御による吐出圧一定給水運転
使用ポンプ		PG-AS 形	THP6-V 形
揚液		清水　0～40℃	
設置場所		屋内・屋外(周囲温度 0～40℃)	
受水槽	材質	超高分子量ポリエチレン(50L、100L、200L、300L、500L) FRP(1000L)	
	容量	50L、100L、200L、300L、500L、1000L	
	ボールタップ口径	20mm(50L、100L) 13mm(200L、300L、500L、1000L)	
	オーバーフロー口径	32mm	
	カラー	グレー(50L、100L、200L)　ベージュ(300L、500L) マンセル 2.5Y9/5(1000L)	
電動機	種類	開放型 (屋外カバー付)	DC ブラシレスモールドモーター (全閉外扇型)
	電源	単相 100V もしくは 三相 200 ／ 200-220V(50/60Hz)	単相 100V(50・60Hz 共用使用)
	最高回転数	3000 ／ 3600min^{-1}(50/60Hz)	150W：2850min^{-1}
			250W：3650min^{-1}
			400W：3200min^{-1}
フランジ		特殊フランジ	

■標準付属品

- ●ボールタップ
- ●波浪防止筒
- ●吸込管
- ●減水フロートスイッチ
- ●オーバーフロー管（防虫網付）
- ●受水槽ドレンキャップ

■特別付属品(別売品)

●ステンレス製フレキシブルジョイント(フレキシブルチューブ)

型　式	サイズ	希望小売価格(工事費別)
S215FM-SUS	15A×400	8,800円(税抜 8,000円)
	20A×400	10,670円(税抜 9,700円)
	25A×400	14,630円(税抜13,300円)
	32A×400	49,830円(税抜45,300円)

●満水フロートスイッチ、受水槽架台、ドレンアダプタ

品　名	仕様・サイズ	希望小売価格(工事費別)
満水フロートスイッチ	ブザー付	9,900円(税抜 9,000円)
	ブザーなし	6,160円(税抜 5,600円)
受水槽架台	50ℓ用	42,570円(税抜38,700円)
	100ℓ用	44,440円(税抜40,400円)
	200ℓ用	45,210円(税抜41,100円)
	300ℓ用	48,620円(税抜44,200円)
	500ℓ用	50,050円(税抜45,500円)
	1000ℓ用	標準付属品
ドレンアダプタ	25A	6,160円(税抜 5,600円)
	40A	6,160円(税抜 5,600円)

■希望小売価格　一般用

出力＼受水槽容量(有効容量)	50L (72)	100L (138)	200L (232)	300L (268)	500L (442)	1000L (740)
150W（単相）	RMB0.5-25PG-158AS-$^{5}_{6}$ 154,000円(税抜140,000円)	RMB1-25PG-158AS-$^{5}_{6}$ 165,000円(税抜150,000円)	RMB2-25PG-158AS-$^{5}_{6}$ 184,250円(税抜167,500円)	RMB3-25PG-158AS-$^{5}_{6}$ 213,950円(税抜194,500円)	RMB5-25PG-158AS-$^{5}_{6}$ 232,100円(税抜211,000円)	RMB10-25PG-158AS-$^{5}_{6}$ 464,750円(税抜422,500円)
200W（単相）	RMB0.5-25PG-208AS-$^{5}_{6}$ 172,150円(税抜156,500円)	RMB1-25PG-208AS-$^{5}_{6}$ 182,600円(税抜166,000円)	RMB2-25PG-208AS-$^{5}_{6}$ 201,300円(税抜183,000円)	RMB3-25PG-208AS-$^{5}_{6}$ 242,000円(税抜220,000円)	RMB5-25PG-208AS-$^{5}_{6}$ 261,250円(税抜237,500円)	RMB10-25PG-208AS-$^{5}_{6}$ 486,200円(税抜442,000円)
250W（単相）	RMB0.5-25PG-258AS-$^{5}_{6}$ 178,750円(税抜162,500円)	RMB1-25PG-258AS-$^{5}_{6}$ 190,300円(税抜173,000円)	RMB2-25PG-258AS-$^{5}_{6}$ 209,550円(税抜190,500円)	RMB3-25PG-258AS-$^{5}_{6}$ 249,150円(税抜226,500円)	RMB5-25PG-258AS-$^{5}_{6}$ 268,400円(税抜244,000円)	RMB10-25PG-258AS-$^{5}_{6}$ 491,700円(税抜447,000円)
400W（単相）	—	RMB1-25PG-408AS-$^{5}_{6}$ 259,600円(税抜236,000円)	RMB2-25PG-408AS-$^{5}_{6}$ 278,850円(税抜253,500円)	RMB3-25PG-408AS-$^{5}_{6}$ 290,400円(税抜264,000円)	RMB5-25PG-408AS-$^{5}_{6}$ 309,650円(税抜281,500円)	RMB10-25PG-408AS-$^{5}_{6}$ 553,300円(税抜503,000円)
400W（三相）	—	RMB1-25PG-408ASM-$^{5}_{6}$ 259,600円(税抜236,000円)	RMB2-25PG-408ASM-$^{5}_{6}$ 278,850円(税抜253,500円)	RMB3-25PG-408ASM-$^{5}_{6}$ 290,400円(税抜264,000円)	RMB5-25PG-408ASM-$^{5}_{6}$ 309,650円(税抜281,500円)	RMB10-25PG-408ASM-$^{5}_{6}$ 553,300円(税抜503,000円)

※有効容量とは、オーバーフロー面より減水フロートスイッチ作動水位までの容量です。

■希望小売価格　インバータ用

出力＼受水槽容量(有効容量)	50L (72)	100L (138)	200L (232)	300L (268)	500L (442)	1000L (740)
150W（単相）	RMB0.5-25THP6-V150S 167,200円(税抜152,000円)	RMB1-25THP6-V150S 178,750円(税抜162,500円)	RMB2-25THP6-V150S 198,000円(税抜180,000円)	RMB3-25THP6-V150S 227,700円(税抜207,000円)	RMB5-25THP6-V150S 245,850円(税抜223,500円)	RMB10-25THP6-V150S 480,700円(税抜437,000円)
250W（単相）	RMB0.5-25THP6-V250S 191,400円(税抜174,000円)	RMB1-25THP6-V250S 202,950円(税抜184,500円)	RMB2-25THP6-V250S 222,200円(税抜202,000円)	RMB3-25THP6-V250S 261,800円(税抜238,000円)	RMB5-25THP6-V250S 280,500円(税抜255,000円)	RMB10-25THP6-V250S 507,100円(税抜461,000円)
400W（単相）	RMB0.5-25THP6-V400S 264,000円(税抜240,000円)	RMB1-25THP6-V400S 275,550円(税抜250,500円)	RMB2-25THP6-V400S 294,800円(税抜268,000円)	RMB3-25THP6-V400S 306,350円(税抜278,500円)	RMB5-25THP6-V400S 326,150円(税抜296,500円)	RMB10-25THP6-V400S 572,000円(税抜520,000円)
750W（三相）	—	RMB1-32THP6-V750 292,050円(税抜265,500円)	RMB2-32THP6-V750 311,300円(税抜283,000円)	RMB3-32THP6-V750 325,050円(税抜295,500円)	RMB5-32THP6-V750 354,750円(税抜322,500円)	RMB10-32THP6-V750 618,200円(税抜562,000円)
750W（単相 200V）	—	RMB1-32THP6-V750S2 308,550円(税抜280,500円)	RMB2-32THP6-V750S2 327,250円(税抜297,500円)	RMB3-32THP6-V750S2 341,000円(税抜310,000円)	RMB5-32THP6-V750S2 370,700円(税抜337,000円)	RMB10-32THP6-V750S2 630,850円(税抜573,500円)

※有効容量とは、オーバーフロー面より減水フロートスイッチ作動水位までの容量です。

■選定図(PG-AS形)

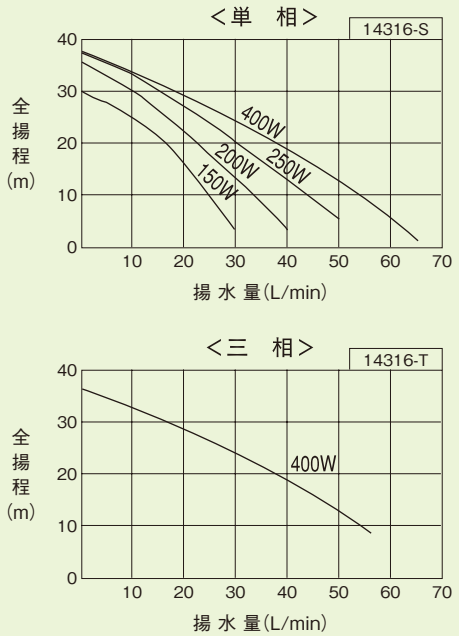

■選定図(THP6-V形)

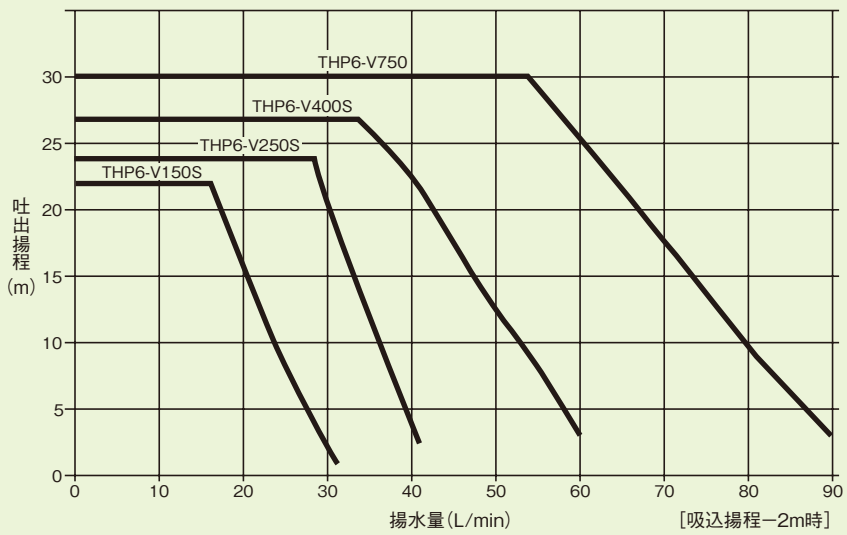

●水道加圧装置新旧互換表

■コンパクトポンプ搭載型

出力	旧型式(ポンプ型式)	交換用ポンプ	希望小売価格(工事費別)
125W	PH-135AS $^{-5}_{-6}$	PH-132ADC	115,610円(税抜105,100円)
200W	PH-205AS $^{-5}_{-6}$	PH-202ADC	132,440円(税抜120,400円)
400W	PH-405AS $^{-5}_{-6}$	PH-402ADC	194,480円(税抜176,800円)
400W(三相)	PH-405ASM $^{-5}_{-6}$	—	—
750W(三相)	PH-755AS $^{-5}_{-6}$	PH-752ADC	209,770円(税抜190,700円)

■圧力タンク式ポンプ搭載型

区分	旧型式(セット型式)					交換用ポンプ	希望小売価格(工事費別)
ポリエチレン製受水槽			PH-138A0.5BF	PH-133A0.5BFA	PH-15A05BA	PH-157A	121,990円(税抜110,900円)
			PH-208A0.5BF	PH-203A0.5BFB	PH-25A05BB	PH-207A	141,570円(税抜128,700円)
	PH-138AU2B	PH-138AU2D	PH-138A2BF	PH-133A2BFA	PH-15A2BA	PH-157A	121,990円(税抜110,900円)
		PH-208AU2D	PH-208A2BF	PH-203A2BFB	PH-25A2BB	PH-207A	141,570円(税抜128,700円)
	PH-208AU3C	PH-208AU3D	PH-208A3BF	PH-203A3BF	PH-25A3BF		
	PH-208AU5C	PH-208AU5D	PH-208A5BF	PH-203A5BF	PH-25A5BF		
	PH-308AU3C	PH-308AU3D	PH-308A3BF	PH-303A3BF	PH-35A3BF	PH-307A	160,600円(税抜146,000円)
	PH-308AU5C	PH-308AU5D	PH-308A5BF	PH-303A5BF	PH-35A5BF		
FRP一体型		PH-208AU3DKS	PH-208A3SF	PH-203A3SF	PH-25A3SF	PH-207A	141,570円(税抜128,700円)
		PH-208AU5DKS	PH-208A5SF	PH-203A5SF	PH-25A5SF		
		PH-308AU3DKS	PH-308A3SF	PH-303A3SF	PH-35A3SF	PH-307A	160,600円(税抜146,000円)
		PH-308AU5DKS	PH-308A5SF	PH-303A5SF	PH-35A5SF		
FRPパネル型受水槽		PH-208AU5DK	PH-208A5PF	PH-203A5PF	PH-25A5PF	PH-207A	141,570円(税抜128,700円)
		PH-308AU5DK	PH-308A5PF	PH-303A5PF	PH-35A5PF	PH-307A	160,600円(税抜146,000円)
		PH-308AU8D	PH-308A10PF	PH-303A10PF	PH-35A10PF		
		PH-409AW8D	PH-409A10PF	PH-403A10PF	PH-45A10PF	PH-407A	206,800円(税抜188,000円)
		PH-409AWM8D	PH-409AM10PF	PH-403AM10PF	PH-45AM10PF	PH-407AM	218,350円(税抜198,500円)
		PH-759AW8D	PH-759A10PF	PH-753A10PF	PH-75A10PF	PH-757A	235,950円(税抜214,500円)
FRP耐震型受水槽		PH-208AU5EK	PH-208A5EF	PH-203A5EF	PH-25A5EF	PH-207A	141,570円(税抜128,700円)
		PH-308AU5EK	PH-308A5EF	PH-303A5EF	PH-35A5EF	PH-307A	160,600円(税抜146,000円)
		PH-308AU10EK	PH-308A10EF	PH-303A10EF	PH-35A10EF		
		PH-409AW10EK	PH-409A10EF	PH-403A10EF	PH-45A10EF	PH-407A	206,800円(税抜188,000円)
		PH-409AWM10EK	PH-409AM10EF	PH-403AM10EF	PH-45AM10EF	PH-407AM	218,350円(税抜198,500円)
		PH-759AW10EK	PH-759A10EF	PH-753A10EF	PH-75A10EF	PH-757A	235,950円(税抜214,500円)
		PH-409AW20EK	PH-409A20EF	PH-403A20EF	PH-45A20EF	PH-407A	206,800円(税抜188,000円)
		PH-409AWM20EK	PH-409AM20EF	PH-403AM20EF	PH-45AM20EF	PH-407AM	218,350円(税抜198,500円)
		PH-759AW20EK	PH-759A20EF	PH-753A20EF	PH-75A20EF	PH-757A	235,950円(税抜214,500円)

受水槽付水道加圧装置（受水槽RMB形＋ポンプPG-AS形/THP6-V形）

受水槽容量 50L　有効容量 72L

電　源	型　式	出力 (W)	吐出口径 (mm)	概算質量 (kg)	最高回転数 (min⁻¹)
PG-AS形用(50Hz/60Hz)					
単相100V	RMB0.5-25PG-158AS $^{-5}_{-6}$	150	25	22	—
単相100V	RMB0.5-25PG-208AS $^{-5}_{-6}$	200	25	25	—
単相100V	RMB0.5-25PG-258AS $^{-5}_{-6}$	250	25	26	—
THP6-V形用(50Hz/60Hz共通)					
単相100V	RMB0.5-25THP6-V150S	150	25	21.5	2850
単相100V	RMB0.5-25THP6-V250S	250	25	21.5	3650
単相100V	RMB0.5-25THP6-V400S	400	25	22	3200

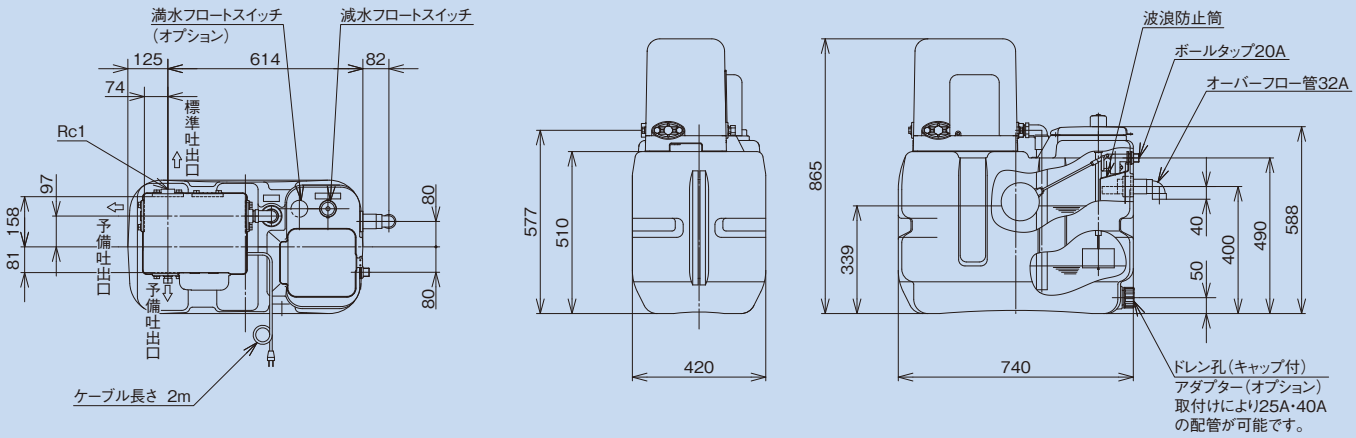

受水槽容量 100L　有効容量 138L

電　源	型　式	出力 (W)	吐出口径 (mm)	平面形状	A (mm)	B (mm)	概算質量 (kg)	最高回転数 (min⁻¹)
PG-AS形用(50Hz/60Hz)								
単相100V	RMB1-25PG-158AS $^{-5}_{-6}$	150	25	A	692	980	26	—
単相100V	RMB1-25PG-208AS $^{-5}_{-6}$	200	25	A	692	980	29	—
単相100V	RMB1-25PG-258AS $^{-5}_{-6}$	250	25	A	692	980	30	—
単相100V	RMB1-25PG-408AS $^{-5}_{-6}$	400	25	B	715	1007	32	—
三相200V	RMB1-25PG-408ASM $^{-5}_{-6}$	400	25	B	715	1007	31	—
THP6-V形用(50Hz/60Hz共通)								
単相100V	RMB1-25THP6-V150S	150	25	A	692	980	25.5	2850
単相100V	RMB1-25THP6-V250S	250	25	A	692	980	25.5	3650
単相100V	RMB1-25THP6-V400S	400	25	A	692	980	26	3200
三相200V	RMB1-32THP6-V750	750	32	B	715	1007	33	3000
単相200V	RMB1-32THP6-V750S2	750	32	B	715	1007	33	3000

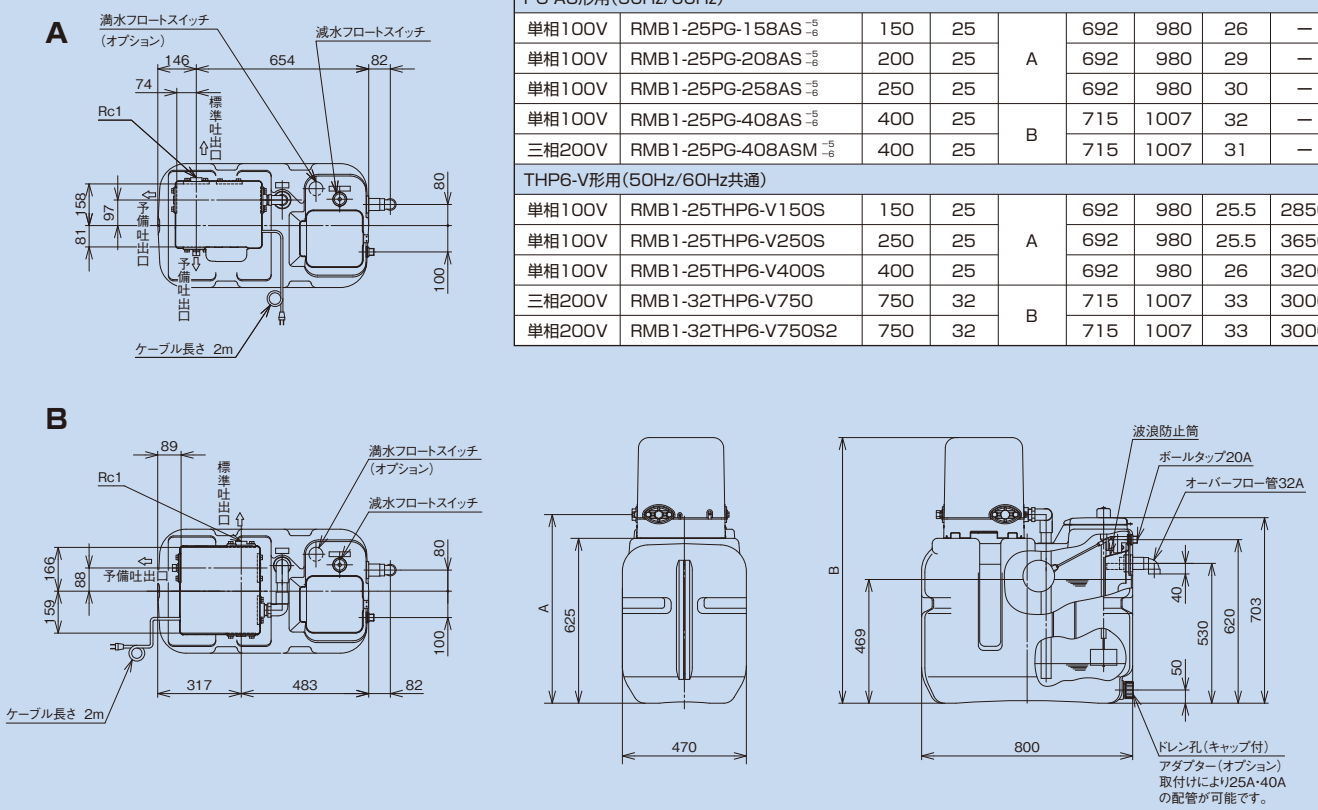

受水槽容量 200L　有効容量 232L

電　源	型　式	出力 (W)	吐出口径 (mm)	平面形状	A (mm)	B (mm)	概算質量 (kg)	最高回転数 (min⁻¹)
PG-AS形用(50Hz/60Hz)								
単相100V	RMB2-25PG-158AS $^{-5}_{-6}$	150	25	A	832	1120	32	—
単相100V	RMB2-25PG-208AS $^{-5}_{-6}$	200	25		832	1120	35	—
単相100V	RMB2-25PG-258AS $^{-5}_{-6}$	250	25		832	1120	36	—
単相100V	RMB2-25PG-408AS $^{-5}_{-6}$	400	25	B	855	1147	38	—
三相200V	RMB2-25PG-408ASM $^{-5}_{-6}$	400	25		855	1147	37	—
THP6-V形用(50Hz/60Hz共通)								
単相100V	RMB2-25THP6-V150S	150	25	A	832	1120	31.5	2850
単相100V	RMB2-25THP6-V250S	250	25		832	1120	31.5	3650
単相100V	RMB2-25THP6-V400S	400	25		832	1120	32	3200
三相200V	RMB2-32THP6-V750	750	32	B	855	1147	39	3000
単相200V	RMB2-32THP6-V750S2	750	32		855	1147	39	3000

A

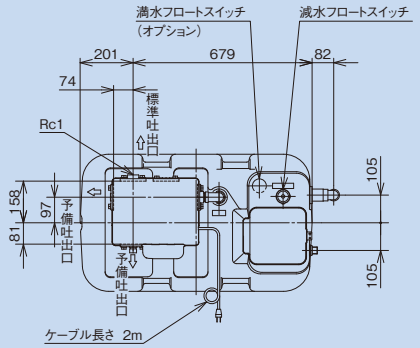

B

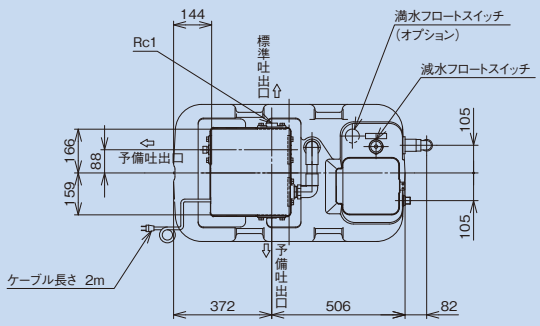

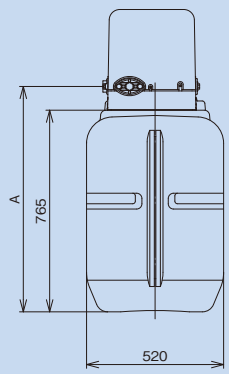

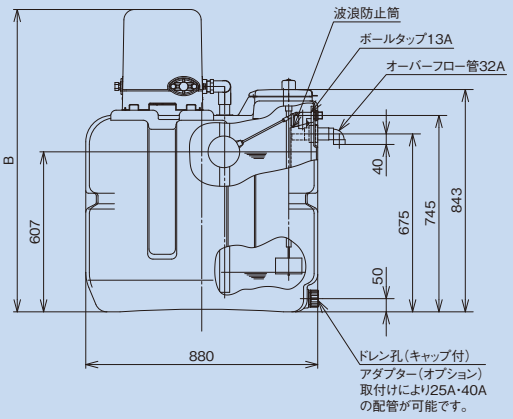

受水槽容量 300L　有効容量 268L

電　源	型　式	出力 (W)	吐出口径 (mm)	平面形状	A (mm)	B (mm)	概算質量 (kg)	最高回転数 (min⁻¹)
PG-AS形用(50Hz/60Hz)								
単相100V	RMB3-25PG-158AS $^{-5}_{-6}$	150	25	A	852	1140	38	—
単相100V	RMB3-25PG-208AS $^{-5}_{-6}$	200	25		852	1140	41	—
単相100V	RMB3-25PG-258AS $^{-5}_{-6}$	250	25		852	1140	42	—
単相100V	RMB3-25PG-408AS $^{-5}_{-6}$	400	25	B	875	1167	44	—
三相200V	RMB3-25PG-408ASM $^{-5}_{-6}$	400	25		875	1167	43	—
THP6-V形用(50Hz/60Hz共通)								
単相100V	RMB3-25THP6-V150S	150	25	A	852	1140	37.5	2850
単相100V	RMB3-25THP6-V250S	250	25		852	1140	37.5	3650
単相100V	RMB3-25THP6-V400S	400	25		852	1140	38	3200
三相200V	RMB3-32THP6-V750	750	32	B	875	1167	45	3000
単相200V	RMB3-32THP6-V750S2	750	32		875	1167	45	3000

A

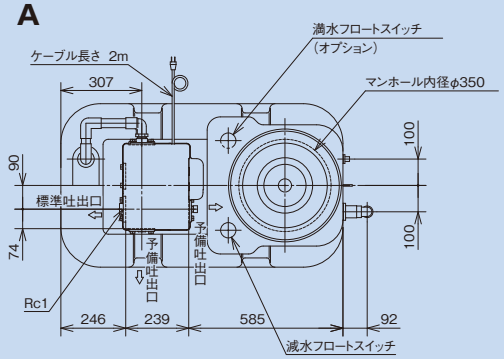

B

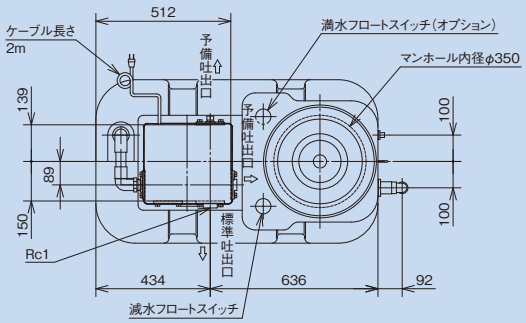

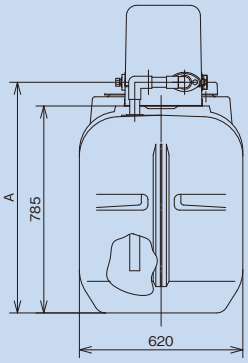

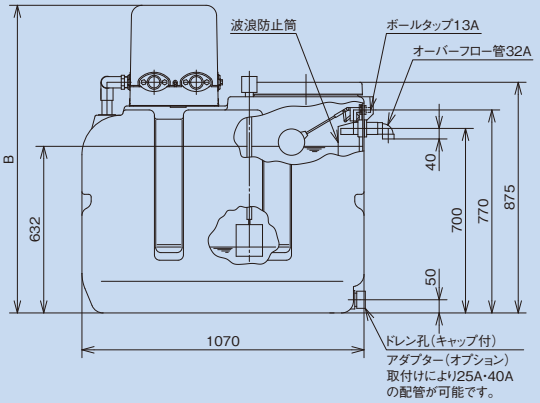

受水槽付水道加圧装置（受水槽RMB形＋ポンプPG-AS形/THP6-V形）

受水槽容量 500L　有効容量 442L

電　源	型　式	出力 (W)	吐出口径 (mm)	平面形状	A (mm)	B (mm)	概算質量 (kg)	最高回転数 (min⁻¹)
PG-AS形用(50Hz/60Hz)								
単相100V	RMB5-25PG-158AS $^{-5}_{-6}$	150	25	A	1012	1300	46	—
単相100V	RMB5-25PG-208AS $^{-5}_{-6}$	200	25		1012	1300	49	—
単相100V	RMB5-25PG-258AS $^{-5}_{-6}$	250	25		1012	1300	50	—
単相100V	RMB5-25PG-408AS $^{-5}_{-6}$	400	25	B	1035	1327	52	—
三相200V	RMB5-25PG-408ASM $^{-5}_{-6}$	400	25		1035	1327	51	—
THP6-V形用(50Hz/60Hz共通)								
単相100V	RMB5-25THP6-V150S	150	25	A	1012	1300	45.5	2850
単相100V	RMB5-25THP6-V250S	250	25		1012	1300	45.5	3650
単相100V	RMB5-25THP6-V400S	400	25		1012	1300	46	3200
三相200V	RMB5-32THP6-V750	750	32	B	1035	1327	53	3000
単相200V	RMB5-32THP6-V750S2	750	32		1035	1327	53	3000

A

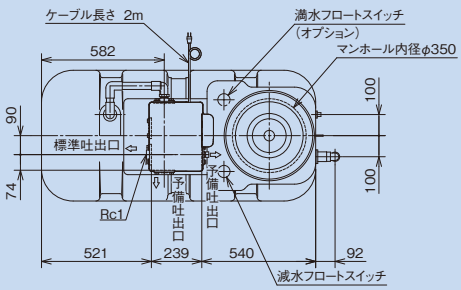

B

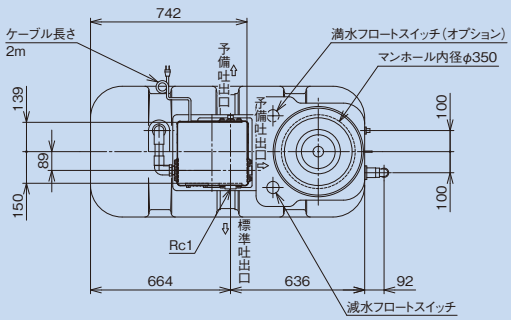

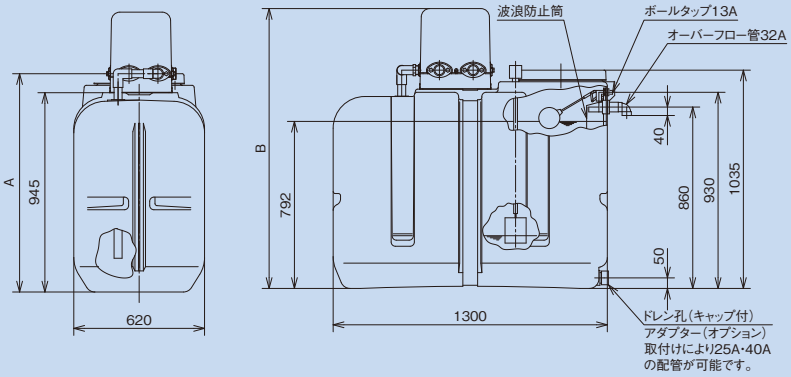

受水槽容量 1000L　有効容量 740L

電　源	型　式	出力 (W)	吐出口径 (mm)	平面形状	A (mm)	B (mm)	概算質量 (kg)	最高回転数 (min⁻¹)
PG-AS形用(50Hz/60Hz)								
単相100V	RMB10-25PG-158AS $^{-5}_{-6}$	150	25	A	1292	1580	103	—
単相100V	RMB10-25PG-208AS $^{-5}_{-6}$	200	25		1292	1580	106	—
単相100V	RMB10-25PG-258AS $^{-5}_{-6}$	250	25		1292	1580	107	—
単相100V	RMB10-25PG-408AS $^{-5}_{-6}$	400	25	B	1315	1607	109	—
三相200V	RMB10-25PG-408ASM $^{-5}_{-6}$	400	25		1315	1607	108	—
THP6-V形用(50Hz/60Hz共通)								
単相100V	RMB10-25THP6-V150S	150	25	A	1292	1580	102.5	2850
単相100V	RMB10-25THP6-V250S	250	25		1292	1580	102.5	3650
単相100V	RMB10-25THP6-V400S	400	25		1292	1580	103	3200
三相200V	RMB10-32THP6-V750	750	32	B	1315	1607	110	3000
単相200V	RMB10-32THP6-V750S2	750	32		1315	1607	110	3000

A

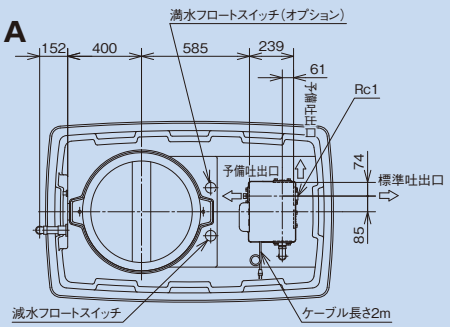

B

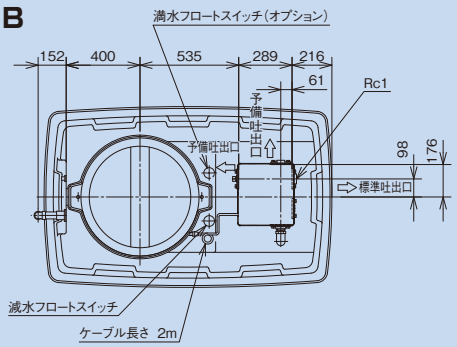

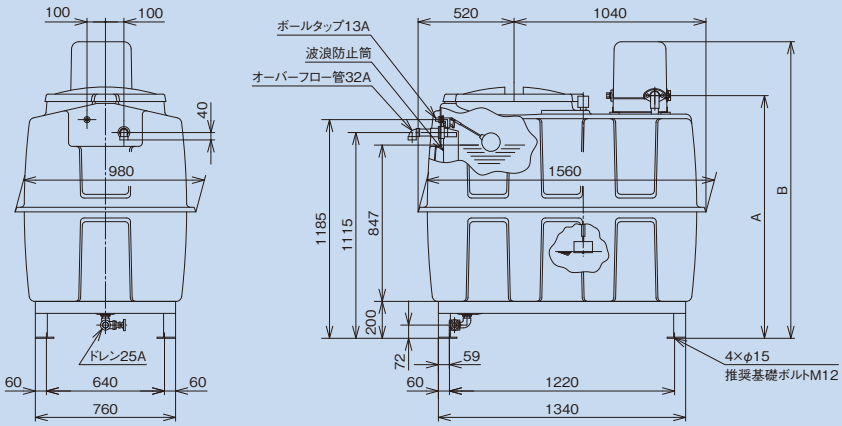

直流電源式給水ポンプ DC12/24V駆動タイプ(PT-80DCA)

■特長

●DC12/24V どちらの電源電圧でも自動認識し対応。

●+・−逆接続破損防止機能付。
バッテリーへ逆接続しても破損無し。正規接続に戻せば正常運転可能。

●電源容量に余裕がない場合は回転数を下げ、運転時間を延ばす調整ボリューム搭載。

●小型軽量（製品質量 11kg）

●外形・配管寸法は PG-AS 型 250W 以下と同一。
但し、配管口径は 20mm。

●自吸タイプのポンプにつき、吸上げ高さ 7m。

●圧力スイッチと流量スイッチによる制御により、蛇口の開閉に応じた自動運転。

●吐出圧力の脈動がなく、一定水量、一定圧の供給が可能。

●外気温 5℃以下で低速運転を行い、凍結による破損を防止します。

●全閉モールドモーターを採用し低騒音化を実現。
（44dB 以下）

■選定図

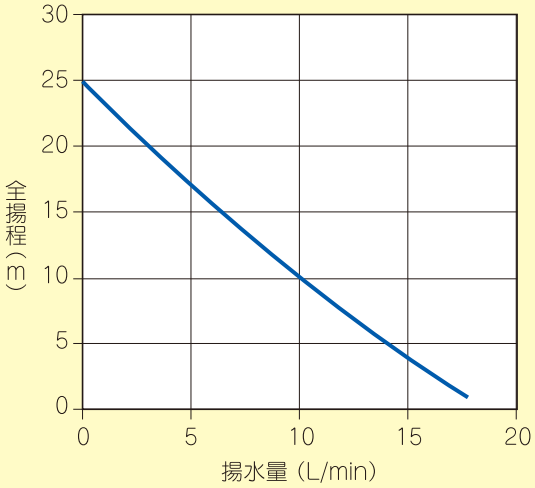

■外形寸法図

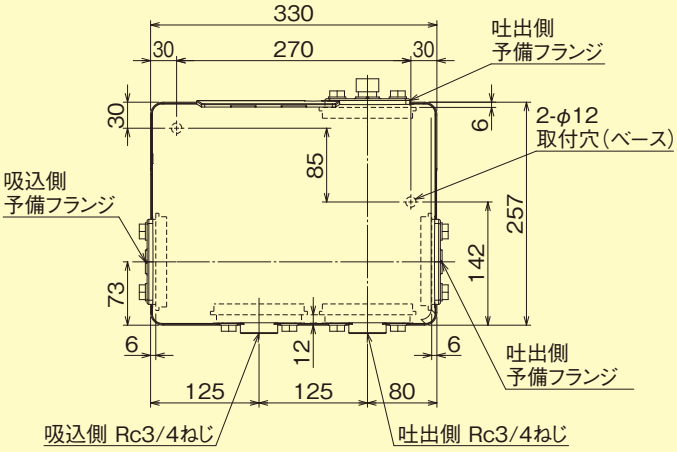

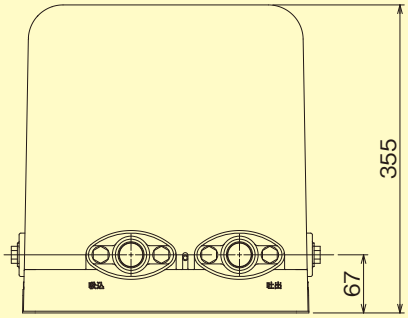

（2m電源ケーブル付き）

型　式		PT-80DCA	
仕様区分		直流電源式給水ポンプ	
定格電圧	V	DC12	DC24
定格消費電力	W	200	200
定格電流	A	16.5	8.5
吸込口口径	A(B)	20(3/4)	
吐出口口径	A(B)	20(3/4)	
吸上高さ	m	7	
押上高さ	m	8	
流量	L/min	8(全揚程12m時)	
圧力スイッチ(ON/OFF)	kPa	90±10 / 120±10	
定格出力	W	80	
回転速度	min^{-1}	2350	
製品質量	kg	11	
希望小売価格(工事費別)		132,000円(税抜120,000円)	

■特別付属品（別売品）

●クリップ付電源ケーブル（2m）

希望小売価格(工事費別)
5,500円(税抜5,000円)

除菌器・除鉄除菌器

■除菌器：井戸水の一般細菌、大腸菌を除菌
■除鉄除菌器：井戸水のカナケを除去し、一般細菌や大腸菌も除菌

■除菌器 家庭用

※除菌器をご使用の際は、
貯水タンクを必ず取り付けてください。

別売品 ■貯水タンク

P-20-T
希望小売価格 11,880円（税抜10,800円）

PJ-22E
希望小売価格 95,150円（税抜86,500円）

PJ-22E2（単相・200V用）
希望小売価格 95,150円（税抜86,500円）

特　長

■除菌器はポンプと連動し、くみ上げた水を自動的に除菌
■注入量は、ダイヤル操作により微量調整が可能
■屋外設置可能
※薬液槽の容量は30Lです。
※水量80L/min、水圧392kPaまでのポンプに直結可能

除去できる成分：一般細菌・大腸菌

■除鉄除菌器 家庭用

PJ-22E・PJ-22F
組み合わせ希望小売価格 211,750円（税抜192,500円）

除菌器 PJ-22E 希望小売価格 95,150円（税抜 86,500円）
除鉄槽 PJ-22F 希望小売価格 116,600円（税抜106,000円）

PJ-22E2・PJ-22F
組み合わせ希望小売価格 211,750円
（税抜192,500円）

特　長

■除菌器と除鉄槽を組み合わせることにより、鉄分（カナケ）を除去し、さらに一般細菌・大腸菌も除菌
■除鉄槽のろ材は逆洗（洗浄）することにより、繰り返し使用可能
（ろ材を交換する場合は、30Lのろ材すべてを交換してください。）
■屋外設置可能
※最大処理水量40L/minまでのポンプに直結可能

除去できる成分：一般細菌・大腸菌
：鉄分（カナケ）濃度10mg/Lまで

水質について

除　菌　器：鉄分（カナケ）・マンガン（Mn）などが、水道水水質基準の許容量を超える井戸水には使用しないでください。
除鉄除菌器：上記以外の物質［マンガン（Mn）など］は除去できません。マンガンなどが水質基準の許容量を超える井戸水には使用しないでください。

設置ポンプについて（除菌器・除鉄除菌器共通）

●本器は、流量センサーで制御するポンプ（コンパクトポンプなど）には接続しないでください。
（ポンプの運転特性上、次亜塩素酸ナトリウムの濃度調整が困難になるため）

水処理システムへの組込みについて（除鉄除菌器）

●マンガンなどの重金属処理システムに本器を組込まないでください。
（鉄分の除去ができなくなったり、システム全体に影響を与える恐れがあるため）

除鉄容量と使用水量の限度について（除鉄除菌器）

●鉄分の除去容量は 10mg/L・トン以下、1 日の使用水量は 5,000L/ 日以下（鉄分濃度 2mg/L 時）です。
（※逆洗などは取扱説明書に基づき、確実に実施してください。）

次亜塩素酸ナトリウム（次亜）の薄め溶液について

●次亜の薄め溶液は、除菌器の場合は水道水または水質基準（水道法）に適合した水を、除鉄除菌器の場合は水道水または水質基準（水道法）に適合した水か、鉄分が除去された処理水をお使いください。
●水質によってカルシウム（Ca）・マグネシウム（Mg）などが析出し、注入ポンプ部に付着することにより次亜の注入が不安定になることがありますので、半年～1 年毎に定期点検を行ってください。
●除鉄除菌器の場合、残留塩素は比色板で 0.4～0.7mg/L の範囲で調整してください。

別　売　品

（除菌器・除鉄除菌器用）
次亜塩素酸ナトリウム
NA-20
希望小売価格 3,740円（税抜3,400円）

（除菌器および除鉄除菌器本体には付属されていませんので、別途ご購入ください。）

仕様［PJ-22E］

除去できる成分	一般細菌・大腸菌	最大使用可能圧力	392kPa
電　源	単相・100V	添　加　物	次亜塩素酸ナトリウム
周　波　数	50/60Hz	薬液槽容量	30L
消費電力	25/35W	外形寸法	幅404×奥行338×高さ557mm
形　式	圧力式ダイヤフラムポンプ	製品質量	約8kg（満水時約38kg）
モーター	単相コンデンサ誘導電動機	付　属　品	残留塩素測定試薬・試験管・残留塩素比色板
最大注入量	18ml/min		

仕様［PJ-22F］ ※PJ-22Eは左記参照

除去できる成分	鉄分（10mg/Lまで）	耐　水　圧	294kPa
入口管径	25A（1B）	外形寸法	幅384×奥行472×高さ781mm
出口管径	25A（1B）	製品質量	約88kg（満水時約105kg）
排水管径	16A（1/2B）	ろ　材　量	30L
除鉄限界	10mg/L	付　属　品	鉄分測定試薬・鉄分比色板・逆洗口プラグ・逆洗口調整弁棒
逆洗容量	10mg/L・トン		
最大処理水量	40L/min		

⚠ 安全に関するご注意

●ご使用の際は、取扱説明書をよくお読みの上正しくお使いください。
●お買上げの前に水質検査を必ず行ってください。水質検査は、お近くの保健所などにご相談ください。水質基準を超えるマンガン、塩分や有機物などを含んだ水、鉄分（カナケ）が10mg/Lを超える井戸水などはご使用できません。
●クリプトスポリジウムなどの原虫の除去作用はありません。
●次亜塩素酸ナトリウムに直接ふれないでください。皮膚が炎症を起こすことがあります。
●除菌器・除鉄除菌器を通した井戸水は魚などの養魚用として使わないでください。次亜塩素酸ナトリウムを含んでいますので、魚などが死ぬ原因になります。
●次亜塩素酸ナトリウムは定期的に補給してください。また、次亜塩素酸ナトリウム（NA-20）以外の薬品は使用しないでください。除菌できなくなり、飲むと体調を損なう原因になります。
●流量センサーで制御するポンプ（コンパクトポンプなど）には使用できません。フロースイッチ方式により、少水量でもポンプが運転するので、次亜塩素酸ナトリウムの濃度が異常に高くなることがあります。
●山水利用や落差式の簡易水道、非自動式のポンプには使用できません。水圧不足や、薬液の濃度調整ができないため、除菌や除鉄作用が安定しない原因になることがあります。

その他使用上のご注意	●除菌器および除鉄除菌器は必ずポンプと連動してご使用ください。除菌できない場合や、次亜塩素酸ナトリウムの濃度調整ができない場合があります。 ●除鉄槽単体および除菌器単体では鉄分（カナケ）の除去はできませんので、必ず除菌器と組み合わせて除鉄除菌器としてご使用ください。 除菌器の薬液により、鉄分（カナケ）を凝集（固形物化）させて除鉄槽でろ過するため、除菌器を使用しないとろ過できません。

除菌器／関連商品一覧

■流量比例制御式除菌器

- ●単独運転可能
- ●薬液面スイッチを標準装備
- ●残留塩素濃度が安定する可変運転制御を採用（流量比例注入運転）
- ●超音波流量センサーの採用
- ●サビや腐食に強い樹脂製ボディー採用

※入口側圧力は400kPa以内でご使用ください。
※400kPaを超えると製品が破損し、事故の原因になることがあります。
※減圧措置として、別売り部品の減圧弁（KR-25FG 4.0）のご使用をおすすめします。

別売部品

減圧弁

設定圧力
400kPa
KR-25FG 4.0
希望小売価格
13,420円（税抜12,200円）（OA3-893）

	型　式	電　源	最　大 注入量 (ML/min)	最　大 使用圧力 kPa	周波数 (Hz)	最大除菌 処理水量 (L/min)	流量比例 注入領域 (L/min)	吸込側 吸出側 (mm)	薬液槽 容　量 (L)	混合 タンク容量 (L)	質　量 (kg)	消費電力 (W)	希望小売価格
	MK-130X	単相100V	14	400	50/60	80	3～60	25	30	1.2	10	22	188,100円（税抜171,000円）
在庫限り	MK-230W	単相200V	14	400	50/60	80	3～60	25	30	1.2	10.5	22	172,700円（税抜157,000円）
NEW	MK-230X	単相200V	14	400	50/60	80	3～60	25	30	1.2	10.5	22	199,650円（税抜181,500円）

■ミニポンプ

庭への散水や池の排水などに。

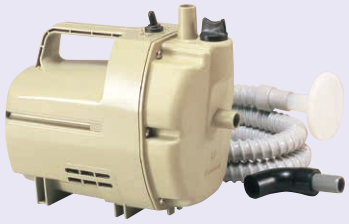

単相60W
PX-62A
希望小売価格
22,000円（税抜20,000円）

揚水量（全揚程2mの時）
50Hz：23L/min
60Hz：28L/min
※吸込ホース（1.8m）付

■循環ポンプ

LP形

LPS形

VP形

■樹脂製排水水中ポンプ

小型排水
水中ポンプ
PL型

セミボルテックス
水中ポンプ
PV型

■砂こし器

スケルトンタイプ
メンテナンスのタイミングが一目で分かります。

SF-20S
SF-25S
SF-30S

SF-20F-1
SF-25F-1
SF-30F-1

砂の多い井戸に
●砂抜が簡単です。　●たて、よこの取付が自由です。
●ステンレス製フィルター付ですから寿命が長く且つ掃除が簡単です。

<スケルトンタイプ仕様>

型式	配管径 (mm)	使用最大 流量(L/min)	製品質量 (kg)	希望小売価格
SF-20S	20	30	3	13,420円（税抜12,200円）
SF-25S	25	40	3	13,420円（税抜12,200円）
SF-30S	30	65	4	16,500円（税抜15,000円）

<従来品仕様>

型式	配管径 (mm)	使用最大 流量(L/min)	製品質量 (kg)	希望小売価格
SF-20F-1	20	30	3	9,570円（税抜8,700円）
SF-25F-1	25	40	3	9,570円（税抜8,700円）
SF-30F-1	30	65	4	10,450円（税抜9,500円）

※使用圧力は300kPa以内でご使用ください。
300kPaを超えると水漏れ等の故障の原因となります。

■砂取り器

ディスクフィルター<推奨品>

株式会社サンホープ製　TEL 03-3710-5675

AR311（取付口径25mm）
希望小売価格
17,545円（税抜15,950円）

AR316L（取付口径40mm）
希望小売価格
37,026円（税抜33,660円）

※使用目的･用途に応じてメッシュ（80又は120）を選べます。
※ポンプの二次側に使用してください。

■井戸用浄水器ME-25X

締付けボルトM12

400kPa 以下の水圧で、ご使用ください。

ME-25X寸法図（単位mm）

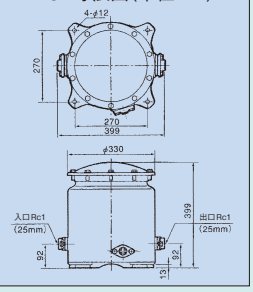

ろ過抵抗曲線（初期値）

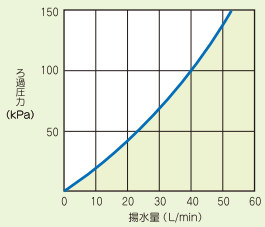

ろ材	カートリッジ式
残留塩素ろ過能力（10度時）	120,000L（ろ過水量20L/minの時）
濁度ろ過能力（10度時）	90,000L（100kPaで通水の時）
耐圧水（静水圧）kPa	400
逆止弁	内蔵
接続口径（mm）	25（1Bフランジ式）
質量（kg）	13（満水時34）

※ろ材の寿命は、ニオイ・ニゴリの濃度、水量などの使用条件によって異なります。目づまりによってろ過水量が半減したり、ニオイが出はじめましたら、ろ材をお取り替えください。

	型　式	希望小売価格		型　式	希望小売価格
浄水器	ME-25X カートリッジ M-25X同梱	93,500円（税抜85,000円）	交換用カートリッジ	M-25X（1台分2個入）	20,900円（税抜19,000円）

※ろ材の寿命は、ニオイ・ニゴリの濃度、水量などの使用条件によって異なります。目づまりによってろ過水量が半減したり、ニオイが出はじめましたら、ろ材をお取り替えください。

●カートリッジ式採用で、ろ材の交換が簡単＆スピーディーに
●井戸ポンプに連結して、家中どの蛇口からもきれいな水が使えます。
※水道管への直結使用は出来ません。

安全に関するご注意

- ●商品ご購入のときには、取り扱い説明書を必ず受取り、ご使用の前にお読みの上、正しくお使いください。
- ●アースを確実に取り付けてください［D種接地工事（旧第3種接地工事）］。故障や漏電のときに感電する原因になります。アースの取り付けは販売店にご相談ください。
- ●ポンプが三相用の場合は、漏電しゃ断器を必ず取り付けてください。故障や漏電のときに感電の原因になります。
- ●電気配線および配線工事は、電気設備技術基準や内線規程に従って電気工事士の方が安全・確実に行ってください。誤った配線工事は感電や火災の原因になります。
- ●排水および漏水対策を確実に行ってください。水漏れが起きた場合、周囲や階下などが水びたしになり、大きな補償問題になることがあります。
- ●用途にあった商品をお選びください。不適切な用途でご使用になると、事故の原因になることがあります。
- ●機器の寿命を考慮し、設置は風通しがよく、ほこり、腐食性及び爆発性ガス、塩分、湿気、蒸気、結露などがなく、できるだけ風雨や直射日光が当たらない所を選んでください。悪環境下では、モータ・制御盤の絶縁低下などにより、漏電・感電・火災の原因になります。

ご購入にあたって

- ●本カタログの希望小売価格には、配送・設置調整費・工事費、使用済み商品の引き取り費等は含まれておりません。
- ●商品改良のため、仕様・外観は予告なしに変更することがありますのでご了承ください。
- ●印刷物と実物とは多少色味が異なる場合があります。あらかじめご了承ください。
- ●このカタログの内容についてのお問い合わせは、お近くの販売店にご相談ください。

保証書に関するお願い

- ●商品には保証書を添付しております。ご購入の際は、必ず保証書をお受取りの上、保存ください。
  尚、店名、ご購入期日の記載のないものは無効となります。

Nシリーズのお問い合わせ先

商品・お取扱い・修理・工事などのご相談は、お買い求めの販売店・工事店、ならびに最寄のテラル営業所へ。
または下記、「ポンプ技術相談窓口」へお申し付けください。平日午前9時～12時、午後13時～17時（土、日、祝日並びに弊社規定の休日は休業）

TEL:0952-75-8550（直通）・FAX:0952-74-2773

※Nシリーズ以外の機種については、下記営業所へお問い合わせください。

全国を網羅するテラルグループのアフターサービス網

本社	広島県福山市御幸町森脇230	〒720-0003	TEL.084-955-1111	FAX.084-955-5777
東北支店				
仙台営業所	仙台市宮城野区銀杏町39-25	〒983-0047	TEL.022-232-0115	FAX.022-238-9248
札幌営業所	札幌市中央区北11条西23丁目1-3	〒060-0011	TEL.011-644-2501	FAX.011-631-8998
北東北営業所	盛岡市津志田南2丁目12-27	〒020-0839	TEL.019-601-8818	FAX.019-601-8819
郡山営業所	郡山市島1丁目13-9	〒963-8034	TEL.024-922-5122	FAX.024-922-4226
北関東支店				
大宮営業所	さいたま市見沼区大和田町2-1018-2	〒337-0053	TEL.048-681-7822	FAX.048-681-7082
新潟営業所	新潟市中央区山二ツ5丁目6-21	〒950-0922	TEL.025-287-5032	FAX.025-287-3719
長岡営業所	長岡市宮関3丁目1-21	〒940-2021	TEL.0258-29-1725	FAX.0258-29-2369
水戸営業所	水戸市白梅4丁目2-16	〒310-0804	TEL.029-224-8904	FAX.029-231-4044
土浦営業所	牛久市ひたち野西四丁目22-3 オーシャンパドラー フロアC	〒300-1206	TEL.029-870-2760	FAX.029-870-2761
宇都宮営業所	宇都宮市鶴田町3333番地18	〒320-0851	TEL.028-346-3400	FAX.028-346-9432
前橋営業所	前橋市元総社町84-3	〒371-0846	TEL.027-253-0262	FAX.027-253-0278
長野営業所	長野市大字南堀401番地の1 豊和ビル三	〒381-0016	TEL.026-243-2860	FAX.026-243-2861
東京支店				
城東営業所	東京都文京区後楽2丁目3-27 テラル後楽ビル	〒112-0004	TEL.03-3818-7769	FAX.03-3818-6763
城西第1･第2営業所	東京都文京区後楽2丁目3-27 テラル後楽ビル	〒112-0004	TEL.03-3818-6752	FAX.03-3818-6763
アクアシステム関東営業所	東京都文京区後楽2丁目3-27 テラル後楽ビル	〒112-0004	TEL.03-5684-0238	FAX.03-5684-0218
東京開発グループ	東京都文京区後楽2丁目3-27 テラル後楽ビル	〒112-0004	TEL.03-3818-6846	FAX.03-3818-6763
立川営業所	立川市幸町3丁目32-9	〒190-0002	TEL.042-536-2714	FAX.042-538-7080
千葉営業所	千葉市中央区今井町1493-4	〒260-0815	TEL.043-264-5252	FAX.043-226-7353
横浜営業所	横浜市神奈川区新浦島町1丁目1-25(テクノウェイブ100 10F)	〒221-0031	TEL.045-450-5351	FAX.045-450-5352
東京支社				
営業企画室	東京都文京区後楽2丁目3-27 テラル後楽ビル	〒112-0004	TEL.03-3818-7700	FAX.03-3818-6790
東京産業システム1課	東京都文京区後楽2丁目3-27 テラル後楽ビル	〒112-0004	TEL.03-3818-8101	FAX.03-3818-6798
東京産業システム2課	東京都文京区後楽2丁目3-27 テラル後楽ビル	〒112-0004	TEL.03-5805-1311	FAX.03-3818-6798
東京環境システム1課	東京都文京区後楽2丁目3-27 テラル後楽ビル	〒112-0004	TEL.03-3818-7800	FAX.03-3818-5031
東京環境システム2課	東京都文京区後楽2丁目3-27 テラル後楽ビル	〒112-0004	TEL.03-3818-7766	FAX.03-3818-5031
東京環境システム3課	東京都文京区後楽2丁目3-27 テラル後楽ビル	〒112-0004	TEL.03-3818-7800	FAX.03-3818-5031
東京施工管理1課･2課	東京都文京区後楽2丁目3-27 テラル後楽ビル	〒112-0004	TEL.03-3818-7764	FAX.03-3818-6437
市場開発課	東京都文京区後楽2丁目3-27 テラル後楽ビル	〒112-0004	TEL.03-3818-6846	FAX.03-3818-5031
ソリューション技術1課	東京都文京区後楽2丁目3-27 テラル後楽ビル	〒112-0004	TEL.03-6891-7800	FAX.03-3818-5031
ソリューション技術2課	東京都文京区後楽2丁目3-27 テラル後楽ビル	〒112-0004	TEL.03-6891-7800	FAX.03-3818-5031
ソリューション技術3課	東京都文京区後楽2丁目3-27 テラル後楽ビル	〒112-0004	TEL.03-6891-7800	FAX.03-3818-5031
北陸支店				
金沢営業所	金沢市松島2丁目18	〒920-0364	TEL.076-240-0350	FAX.076-240-0357
富山営業所	富山市田中町2丁目10-24	〒930-0985	TEL.076-433-2151	FAX.076-432-8234
福井営業所	福井市問屋町3丁目501番地(ウィング八田101号)	〒918-8231	TEL.0776-28-5361	FAX.0776-28-5362
中部支店				
名古屋営業所	名古屋市中区伊勢山1-1-19(名古屋急送ビル 6F)	〒460-0026	TEL.052-339-0871	FAX.052-339-0895
名古屋環境システム課	名古屋市中区伊勢山1-1-19(名古屋急送ビル 6F)	〒460-0026	TEL.052-339-0875	FAX.052-339-0895
名古屋産業システム課	名古屋市中区伊勢山1-1-19(名古屋急送ビル 6F)	〒460-0026	TEL.052-339-0891	FAX.052-339-0895
ソリューション技術名古屋G	名古屋市中区伊勢山1-1-19(名古屋急送ビル 6F)	〒460-0026	TEL.052-380-7544	FAX.052-339-0895
アクアシステム中部営業所	名古屋市中区伊勢山1-1-19(名古屋急送ビル 6F)	〒460-0026	TEL.052-332-6510	FAX.052-332-6513
静岡営業所	静岡市駿河区豊田3丁目2-15	〒422-8027	TEL.054-285-3201	FAX.054-284-1831
沼津営業所	沼津市若葉町3-10	〒410-0059	TEL.055-923-1377	FAX.055-923-3449
浜松営業所	浜松市東区丸塚町132-1	〒435-0046	TEL.053-463-1701	FAX.053-464-1818
岐阜営業所	岐阜市六条南3丁目7-11	〒500-8358	TEL.058-271-6651	FAX.058-274-7379
大阪支店				
大阪第1･第2営業所	大阪市西区靭本町1丁目11-7(信濃橋三井ビル3F)	〒550-0004	TEL.06-7711-8882	FAX.06-7711-5554
近畿アクアシステム課	大阪市西区靭本町1丁目11-7(信濃橋三井ビル3F)	〒550-0004	TEL.06-7711-8883	FAX.06-7711-5554
大阪開発グループ	大阪市西区靭本町1丁目11-7(信濃橋三井ビル3F)	〒550-0004	TEL.06-7711-8887	FAX.06-7711-5554
大阪環境システム課	大阪市西区靭本町1丁目11-7(信濃橋三井ビル3F)	〒550-0004	TEL.06-7711-8885	FAX.06-7711-5554
大阪施工管理課	大阪市西区靭本町1丁目11-7(信濃橋三井ビル3F)	〒550-0004	TEL.06-7711-8885	FAX.06-7711-5554
大阪産業システム課	大阪市西区靭本町1丁目11-7(信濃橋三井ビル3F)	〒550-0004	TEL.06-7711-8884	FAX.06-7711-5554
ソリューション技術大阪G	大阪市西区靭本町1丁目11-7(信濃橋三井ビル3F)	〒550-0004	TEL.06-7711-8886	FAX.06-7711-5554
南大阪営業所	堺市北区百舌鳥梅町3丁47-1(グレース中百舌鳥ドキワ2A号室)	〒591-8032	TEL.072-253-4391	FAX.072-253-6966
滋賀営業所	守山市守山2丁目16-38-103	〒524-0022	TEL.077-583-3666	FAX.077-583-3685
京都営業所	京都市伏見区竹田中川原町359番地(TMKビル 1F)	〒612-8412	TEL.075-647-1550	FAX.075-647-1537
神戸営業所	神戸市中央区多聞通2丁目4-4(ブックローン神戸ビル 7F)	〒650-0015	TEL.078-382-1991	FAX.078-382-1993
姫路営業所	姫路市飾磨区三宅1-192番地 305号	〒672-8048	TEL.079-281-5511	FAX.079-281-1487
中国支店				
広島営業所	広島市西区三篠町3-12-21(第2ベルビィ三篠 1F)	〒733-0003	TEL.082-537-0660	FAX.082-537-0678
福山営業所	福山市御幸町森脇337-2	〒720-0003	TEL.084-961-0222	FAX.084-961-0211
米子営業所	米子市上福原5丁目1-50	〒683-0004	TEL.0859-32-2970	FAX.0859-32-2971
岡山営業所	岡山市北区上中野2丁目24-14	〒700-0972	TEL.086-241-4221	FAX.086-241-4230
四国支店				
高松営業所	高松市東ハゼ町4-5	〒761-8054	TEL.087-867-4040	FAX.087-867-4042
松山営業所	松山市朝生田町2丁目1-33	〒790-0952	TEL.089-935-4335	FAX.089-935-4331
九州支店				
福岡第1･第2営業所	福岡市博多区山王1丁目6-3	〒812-0015	TEL.092-474-7161	FAX.092-474-7167
北九州営業所	北九州市小倉北区中井5丁目11-13	〒803-0836	TEL.093-571-5731	FAX.093-591-0192
久留米営業所	久留米市山川追分1丁目4-24	〒839-0814	TEL.0942-88-5825	FAX.0942-88-5823
大分営業所	大分市仲西町1丁目10-15	〒870-0135	TEL.097-551-1857	FAX.097-552-0589
熊本営業所	熊本市東区上南部2丁目7番12号	〒861-8010	TEL.096-380-8388	FAX.096-380-1795
長崎営業所	長崎市大橋町7-5(横山ビル 1F)	〒852-8134	TEL.095-848-2221	FAX.095-848-5137
宮崎営業所	宮崎市大字芳士870	〒880-0123	TEL.0985-39-1577	FAX.0985-39-1089
鹿児島営業所	鹿児島市荒田2丁目59-11	〒890-0054	TEL.099-253-4321	FAX.099-253-4325
沖縄営業所	那覇市壷川2-1-5	〒900-0025	TEL.098-851-9591	FAX.098-851-9593

●駐在所　徳島、高知、山口

●商品・お取扱い・修理・工事などのご相談・お問い合わせは、お買い求めの販売店・工事店へ。

■発行
テラル株式会社
〒720-0003 広島県福山市御幸町森脇230
Tel.084-955-1111

本書からの無断の複製はかたくお断りします。

このカタログの記載内容は
2021年8月現在のものです。

ホームページ www.teral.net

CAT-P-NSERIES-17-A