C7174−10

NPJ−180形 クーラントポンプ

外形図
OUTLINE DRAWING

御注文元 CUSTOMER	
納入先 USER	
用途 FOR	
御注文書番号 CUST.'S ORDER NO.	
台数 QUANTITY	
質量 MASS	kg／台 UNIT
工事番号 MFG. ORDER NO.	

kg/台

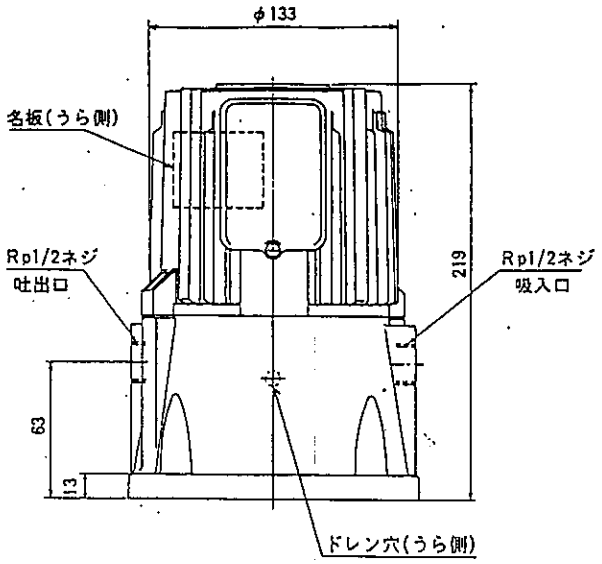

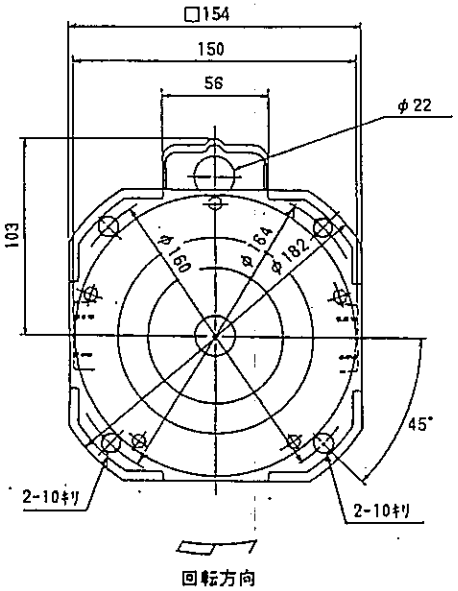

ポンプ仕様	構造	自吸形		
	使用液	比重=1,粘度=1 mm²/s 許容最高粘度 75mm²/s		
	電圧 (V)	200	200	220
	周波数 (Hz)	50	60	60
	総揚程 (m)	3	3	3
	流量 (ℓ/min)	58	75	75
	定格電流 (A)	1.1	1.2	1.2
	最高許容電流(A)	1.2	1.4	1.4
モータ	形式	三相誘導電動機,全閉自冷形		
	出力／極数	180W／2P 連続定格		
	枠番／絶縁	63フレーム／B種絶縁		
ベアリング		6203ZZ(負荷側) 6201ZZAC(反負荷側)		
塗り色		マンセル N5.5		

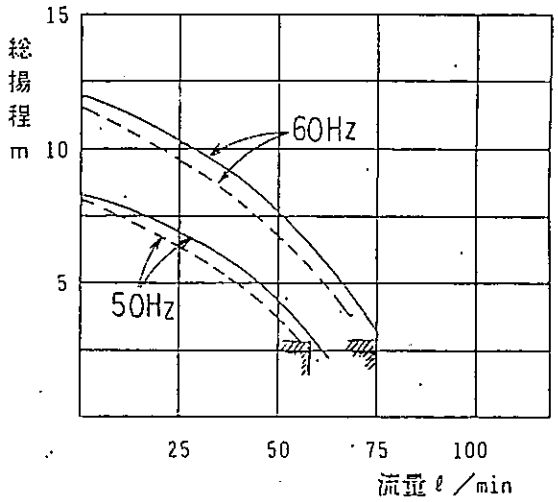

——— : 清水
------ : 油(粘度75mm²/s,比重0.9)

▨ は名板値示す

第3角法 3RD ANGLE PROJEC.	尺度 SCALE	作成 DRAWN	照査 CHECKED	設計 DESIGNED	検認 APPROVED
寸法単位 DIM. IN (mm)	/ (NTS)	勇村	鮫川	岡村	憲光
日付 DATE 7.5.7					

用留

Produced by TAKU ELECTRIC CORP.,JAPAN
Licensed by MITSUBISHI ELECTRIC CORP.,JAPAN

図面番号 DWG. BG70908−*