Automatic Water Supply Units with reservoir ASSEMBLY DRAWING

RMB型リルポンミニ外形寸法図

MODEL
型　式: RMB2-25THP6-405

※満水フロートスイッチはオプションとなります。
※有効水量とは、オーバーフロー面より減水フロートスイッチ作動水位までの容量をいいます。
※保有水量とは、受水槽底面からボールタップ停止水位までの容量をいいます。
※製品は分解搬入となります。
現地にて当図の通り組み立ててください。

特別付属品（オプション）	
ボールタップ接続用フレキシブルチューブ	1個
ポンプ吐出用フレキシブルチューブ	1個

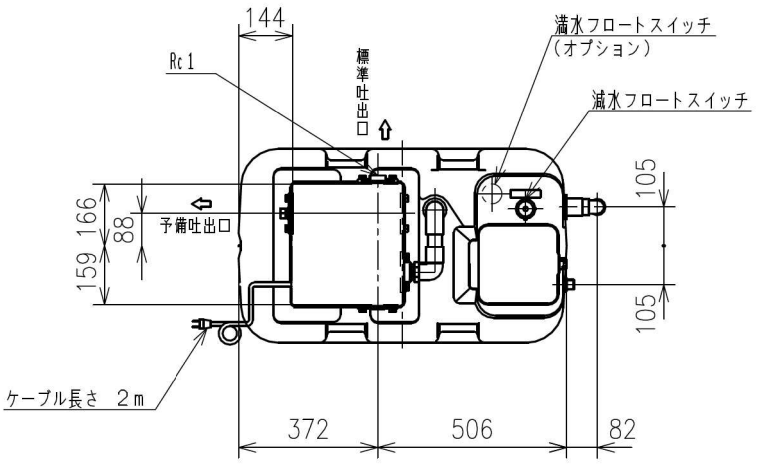

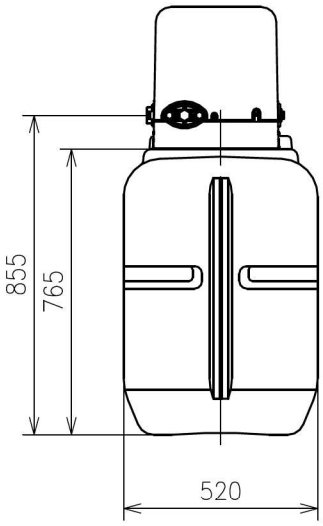

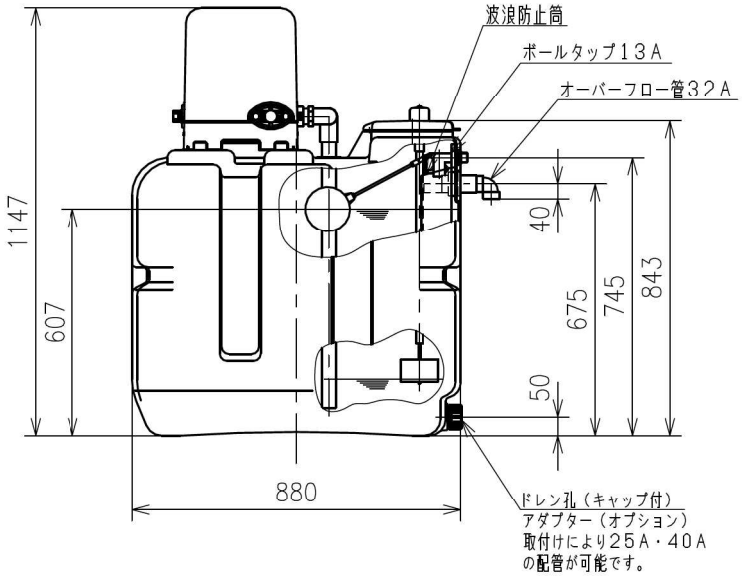

ボールタップへの給水圧力は0．25MPa以下としてください。

受水槽要目 RECEIVING WATER TANK					
容量 VOLUME	200L	材質 MATERIAL	超高分子量ポリエチレン	オーバーフロー口径 OVERFLOW SIZE	32 mm
有効水量 AVAILABLE CAPACITY	232L	保有水量 HOLDING CAPACITY	240L	ドレンパイプ口径 DRAIN SIZE	mm

付属品 ACCESSORIES	

概算質量 MASS　38.4kg

仕様 SPEC.			電動機仕様 MOTOR SPEC.				
吐出し量 CAPACITY	L/min		種別 TYPE	全閉外扇形		極数 POLE	2P
全揚程 TOTAL HEAD	m		出力 OUTPUT	400 W		周波数 FREQUENCY	50 Hz
(同期)回転速度 SPEED OF ROTATION	3000 min^{-1}		相・電圧 PHASE & VOLTAGE	3φ	200 V	同期回転速度 SYNC. SPEED OF ROTATION	3000 min^{-1}

機器名称 ITEM NAME		機器番号 ITEM No.	
型式 MODEL	RMB2-25THP6-405	数量 QUANTITY	

APPROVAL 承認
高橋
CHECK 検図
和田
DESIGN 設計
上石

テラル株式会社 TERAL INC.

No.SC4-38477-0