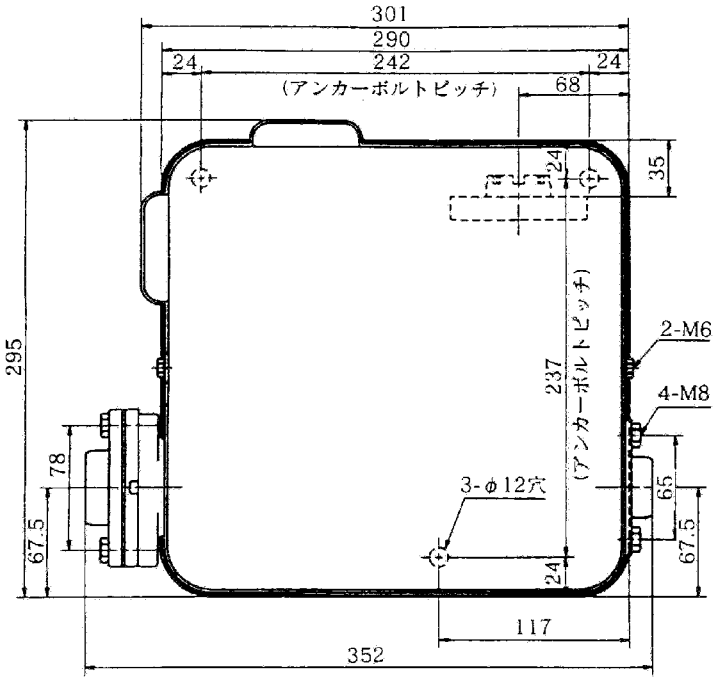

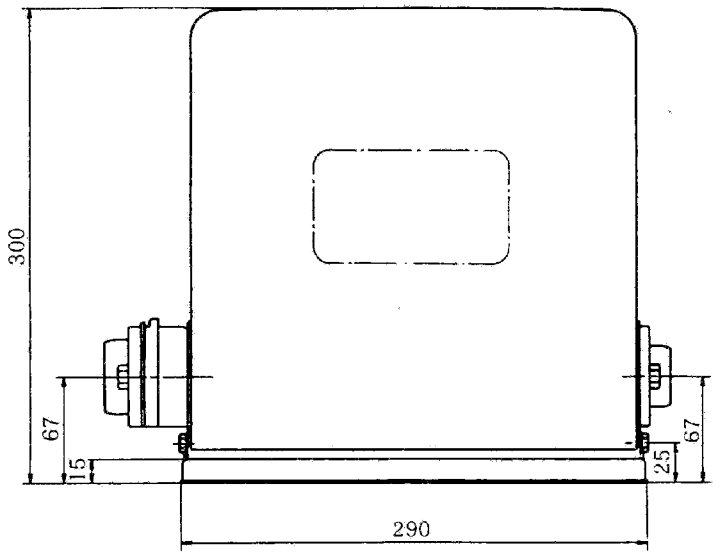

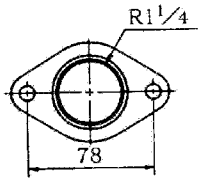

(吸入側フランジ)

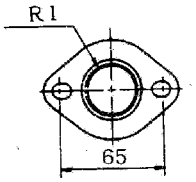

(吐出側フランジ)

PG－405AS(M)、PG－755AS
外　形　寸　法　図

パナソニック　コミュニケーションズ株式会社　デバイスカンパニー　城島工場