部品展開図

形名 : ST-H155B
部位 : 本体

加圧シスターン (ST-B・ST-HB形 150W)

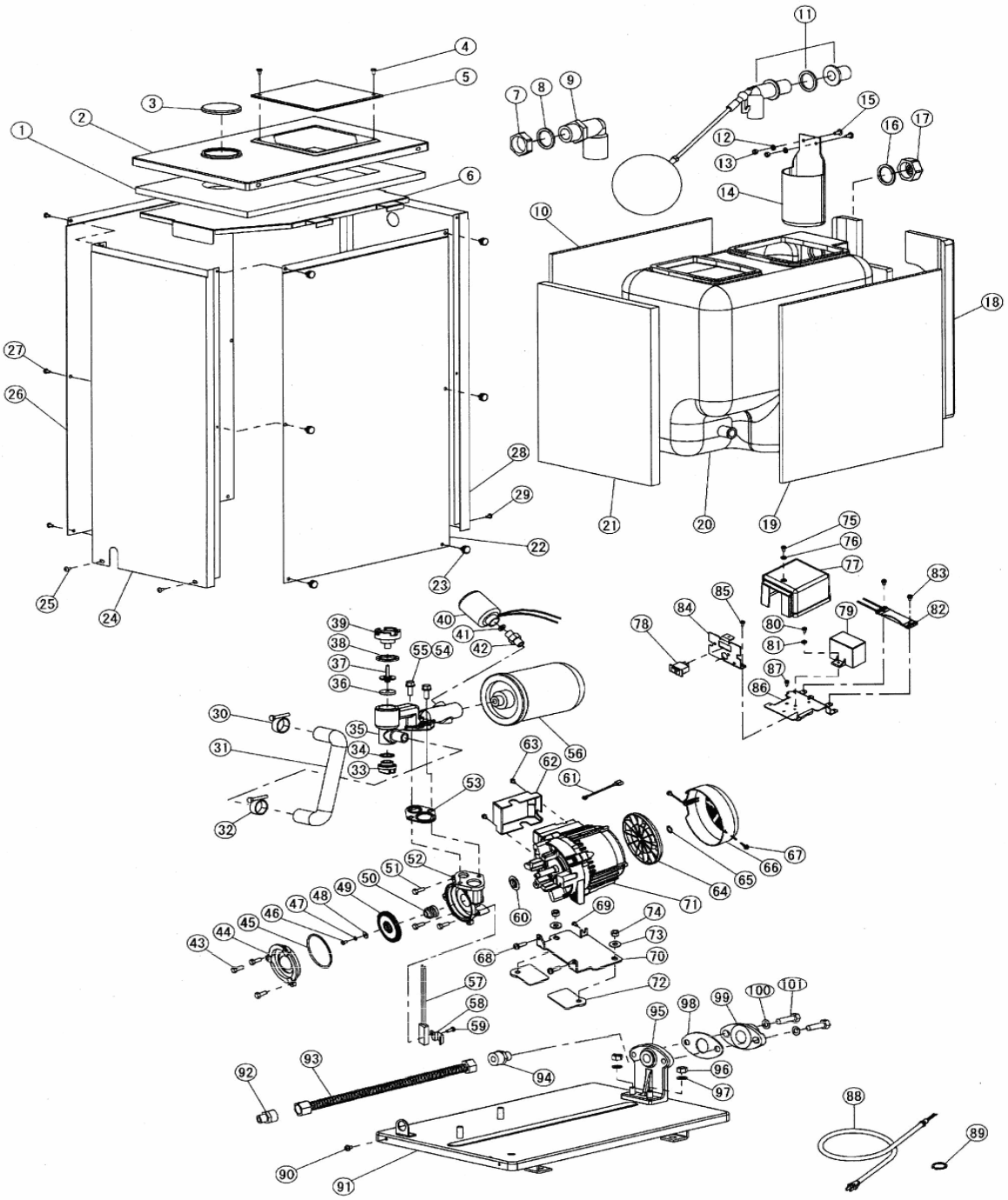

部品明細表

形名 : ST-H155B

部位 : 本体

図番	補修部品名	補修部品品番	周波数	使用数	備考	供給	
1	保温板	36-15L-3672	共用	1			
2	カバー	36-15L-3676	共用	1			
3	キャップ	36-15L-3686	共用	1			
4	P－SUSトラスネジ		共用	2	M4X8		
5	フタ	36-15L-3625	共用	1			
6	支持板	36-15L-3677	共用	1			
7	ナット	36-15L-3610	共用	1			
8	パッキン	36-025-2009	共用	1			
9	エルボソケット	36-119-6073	共用	1			
10	保温板(後)	36-15L-3675	共用	1			
11	ボールタップ	36-15L-3042	共用	1			
12	SUSザガネ		共用	2	5		
13	SUSナット		共用	2	M5		
14	波たち防止板	36-15L-3681	共用	1			
15	P－SUSトラスネジ		共用	2	M5X15		
16	パッキン	36-906-3003	共用	1			
17	ドレン抜き栓	36-906-3002	共用	1			
18	保温板(R)	36-15L-3673	共用	1			
19	保温板(後)	36-15L-3675	共用	1			
20	貯水槽	36-15L-3660	共用	1	16･17付		
21	保温板(L)	36-15L-3674	共用	1			
22	パネル(前・後)	36-15L-3678	共用	1			
23	ユリヤネジ	36-15L-3026	共用	6			
24	パネル(左)	36-15L-3680	共用	1			
25	P－SUSトラスネジ		共用	2	M4X8		
26	パネル(前・後)	36-15L-3678	共用	1			
27	P－SUSトラスネジ		共用	2	M4X8		
28	パネル(右)	36-15L-3679	共用	1			
29	P－SUSトラスネジ		共用	2	M4X8		
30	ホースバンド	36-15L-3682	共用	1			
31	吸水管	36-001-2014	共用	1			
32	ホースバンド	36-15L-3682	共用	1			
33	呼び水栓	36-22G-2008	共用	1			
34	Oリング	36-43P-2020	共用	1			
35	導水管	36-15L-2012	共用	1			
36	パッキン	36-117-2018	共用	1			
37	作動軸	36-117-2017	共用	1	ﾊﾟｯｷﾝ付		
38	パッキン	36-025-2009	共用	1			
39	バルブキャップ	36-025-2008	共用	1			
40	圧力スイッチ	36-17L-4011	共用	1	41付		
41	パッキン	36-031-4012	共用	1			
42	六角座付ニップル	36-15L-3683	共用	1			
43	ボルト		共用	3	M6X16		
44	ケーシングカバー	36-089-2002	50Hz	1			
45	Oリング	36-150-2006	共用	1			
46	P－SUSボルト		共用	1	M4X10(SUS)		
47	SUSザガネ		共用	1	4		
48	座金	36-011-2005	共用	1			
49	羽根車組立	36-087-2003	50Hz	1			
50	メカニカルシール	36-811-2035	共用	1			
51	SUSボルト		共用	3	M6X30		
52	ケーシング	36-05A-2001	50Hz	1			
53	ガスケット	36-027-2013	共用	1			
54	ザガネ		共用	2	8		
55	Pボルト		共用	2	M8X20		
56	アキュームレータ	36-003-3000	共用	1			
57	ヒータ組立	36-43P-7008	共用	1			
58	ヒータ押え	36-07B-7015	共用	1			
59	P黄銅ナベネジ		共用	1	M6X10		
60	フリンジャ	36-047-1009	共用	1			
61	接続線(青)L＝400	36-75B-4105	共用	1			
62	ターミナルカバー	36-43P-4106	共用	1			
63	Pナベネジ		共用	2	M4X8		
64	ファン	36-47P-1041	共用	1			
65	C形止め輪		共用	1	12		

部品明細表

形名 : ST-H155B

部位 : 本体

図番	補修部品名	補修部品品番	周波数	使用数	備考	供給	
66	ファンカバー	36-47P-1050	共用	1			
67	P－SUSトラスネジ		共用	2	M4X8		
68	SPW付P－SUSナベネジ		共用	2	M6X20		
69	SPW付Pナベネジ		共用	1	M4X12		
70	モータ脚	36-43P-1601	共用	1			
71	モータ組立	36-15L-1000	共用	1	60-70付		
72	緩衝ゴム	36-43P-1008	共用	1			
73	ザガネ		共用	2	8		
74	ダクロナット		共用	2	M8		
75	Pナベネジ		共用	1	M4X6		
76	ザガネ		共用	1	4		
77	制御ボックスカバー	36-43P-4107	共用	1			
78	スイッチ	36-031-4018	共用	1			
79	コンデンサ	36-47P-1003	共用	1			
80	Pナベネジ		共用	1	M4X8		
81	ザガネ		共用	1	4		
82	サーモスタット	36-43P-8025	共用	1			
83	SPW付Pナベネジ		共用	2	M4X6		
84	制御ボックス座（B）	36-43P-4109	共用	1			
85	Pナベネジ		共用	1	M4X6		
86	制御ボックス座（A）	36-43P-4108	共用	1			
87	Pナベネジ		共用	1	M4X12		
88	プラグ付ケーブル	36-15L-4028	共用	1			
89	E形止め輪		共用	1	12		
90	SPW付Pナベネジ		共用	1	M4X8		
91	ベース	36-15L-3684	共用	1			
92	ニップル		共用	1	12		
93	フレキシブルチューブ	36-15L-3687	共用	1			
94	ニップル	36-16L-3683	共用	1			
95	フランジ取付板	36-15L-3685	共用	1			
96	ナット		共用	2	M8		
97	ザガネ		共用	2	8		
98	ガスケット	36-017-2016	共用	1			
99	フランジ	36-01P-2015	共用	1			
100	ザガネ		共用	2	8		
101	ボルト		共用	2	M8X20		