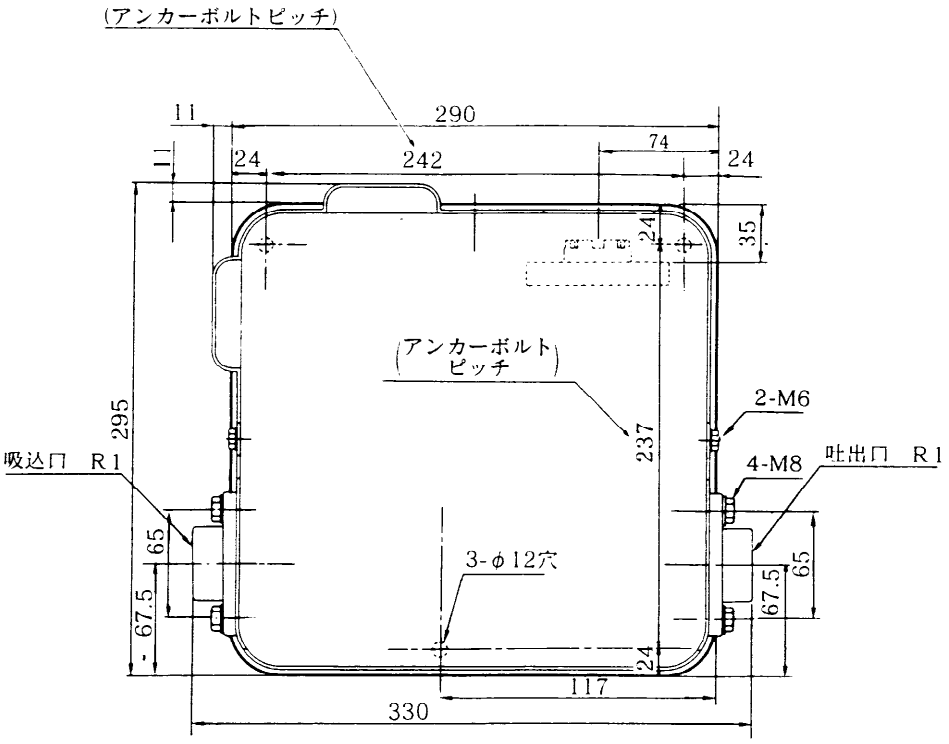

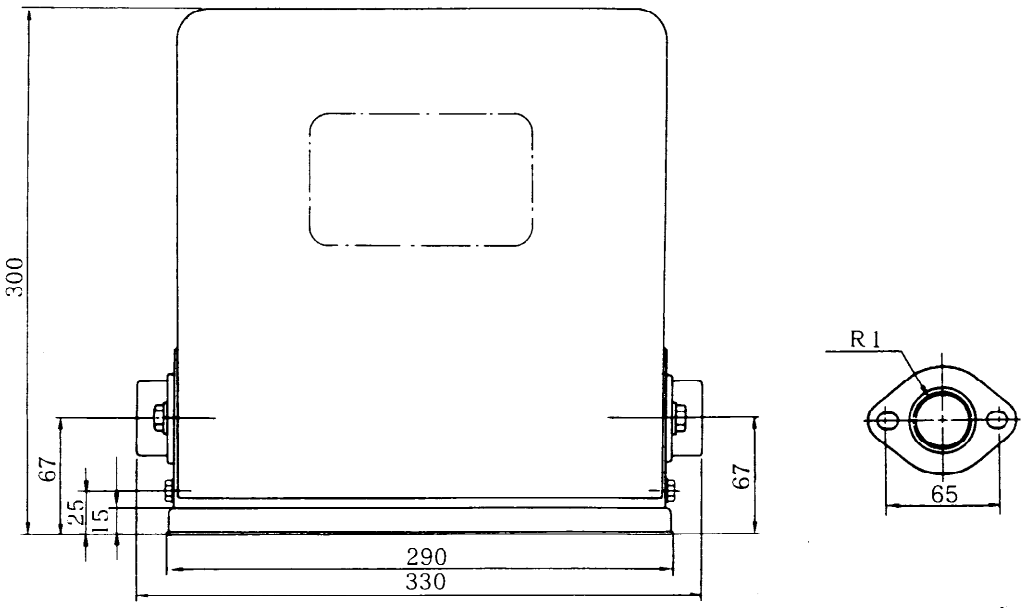

PG－205AS(M)
外　形　寸　法　図