Float Switch PARTS DRAWING

満水フロートスイッチ　部品図

MODEL
型　式：ＦＡ－１００－１４５

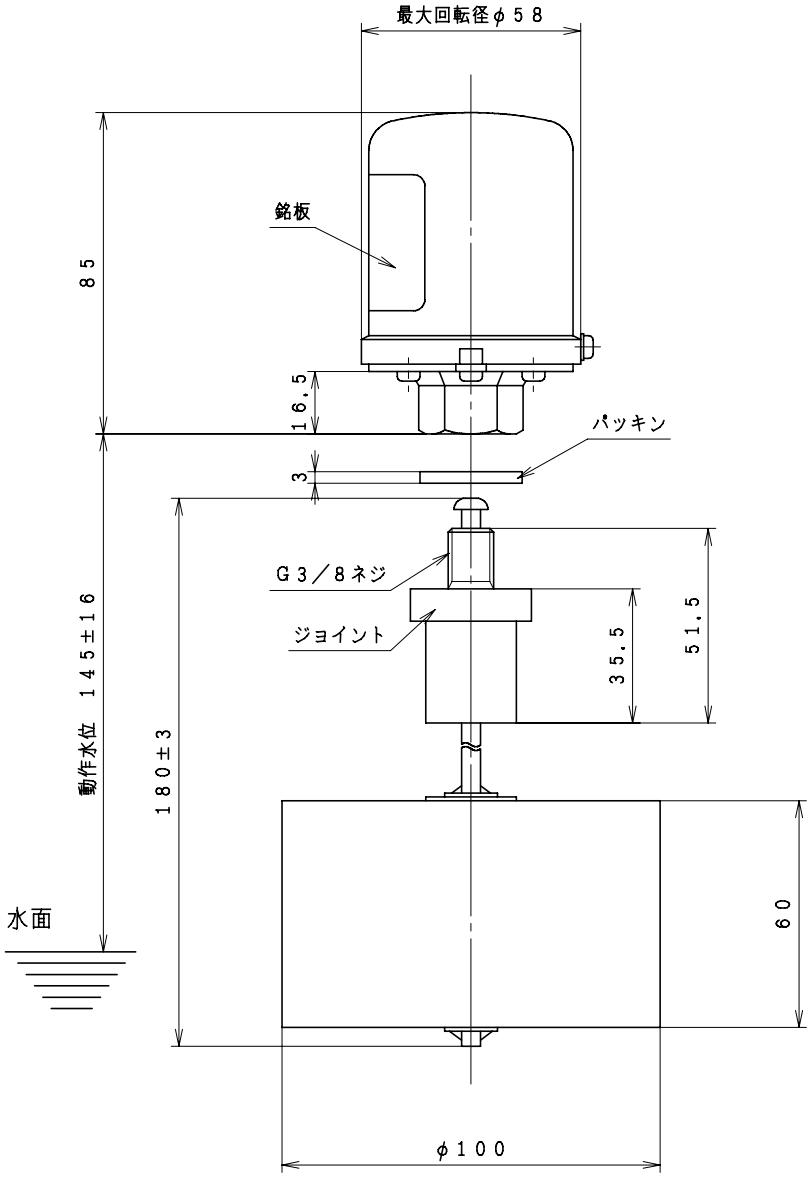

ＦＡ－１００（無電圧ａ接点）は１００Ｖ／２００Ｖ兼用です．・・・ケーブルは付属していません．

付　属　品 ACCESSORIES	

概算質量 MASS　　kg

機器名称 ITEM NAME		機器番号 ITEM No.	
型　式 MODEL	ＦＡ－１００－１４５	数　量 QUANTITY	

テラル株式会社　TERAL INC.

No. ＴＰ４－０１８２１－３