部品展開図

形名 : JP-V400
部位 : 本体

深井戸用定圧給水式ポンプ（JP-V形　250W～750W）

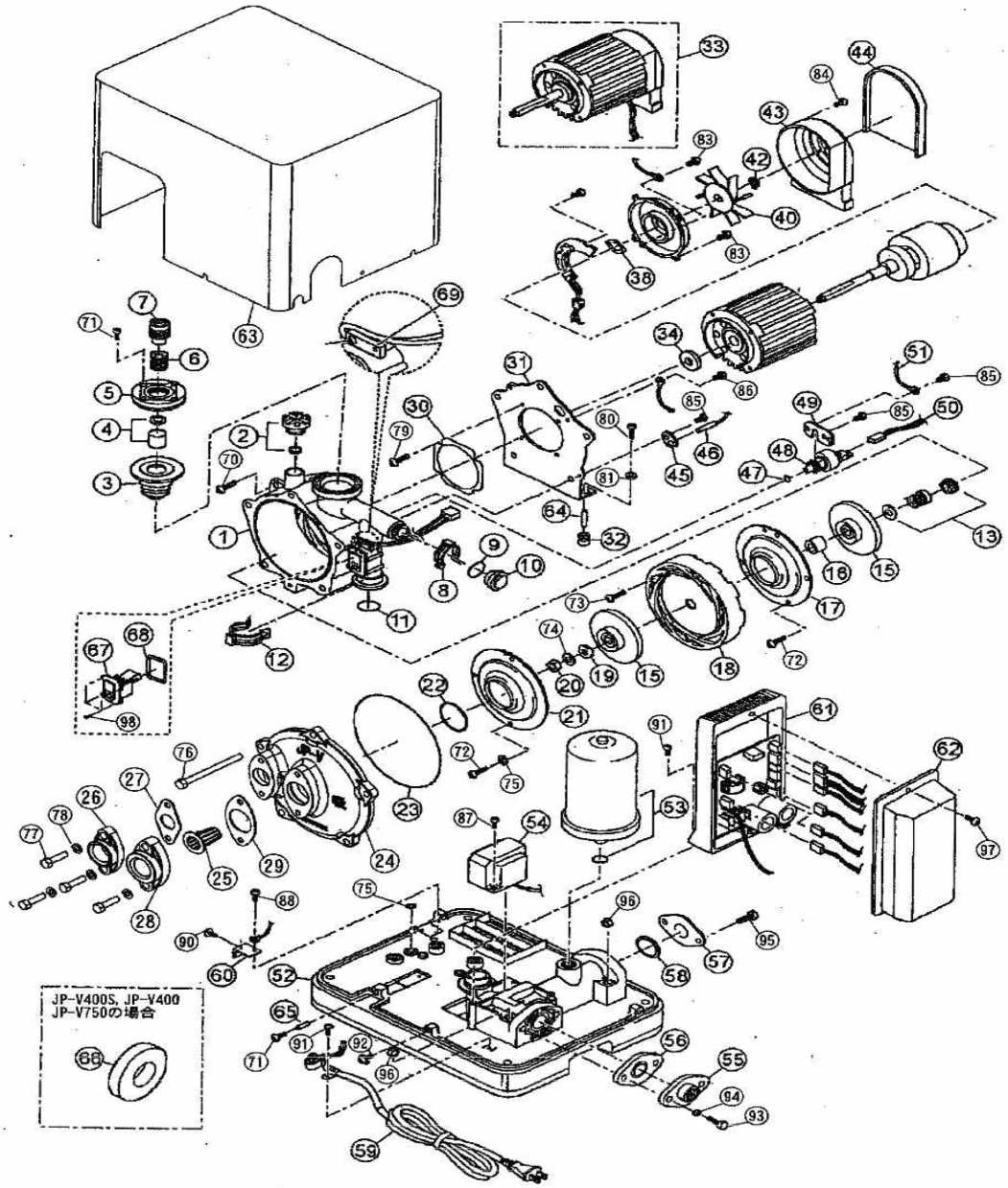

部品明細表

形名 : JP-V400

部位 : 本体

図番	補修部品名	補修部品品番	周波数	使用数	備考	供給	
1	ケーシング	PCS-A0341	共用	1			
2	呼水口栓	PPG-A2725	共用	1			
3	コントロール弁体	PCV-B4511	共用	1			
4	コントロールバルブ受け板	PCV-G4511	共用	1			
5	コントロールバルブカバー	PCV-E4511	共用	1			
6	コントロールバルブSP	PCV-D4511	共用	1			
7	コントロール調整ネジ	PCV-C4511	共用	1			
8	クイックファスナー	PRN-F1221	共用	1			
9	Oリング	P0R-D0273A	共用	1			
10	継手D	PPP-J1059D	共用	1			
11	Oリング	P0R-D0273B	共用	1			
12	クイックファスナ(ダイ)	PRN-F0273	共用	1			
13	メカニカルシール	PMS-A0235	共用	1			
15	羽根車	PIP-A0273	共用	2			
16	ディスタントパイプ	PIP-H0273	共用	1			
17	仕切り板A	PCS-F0273B	共用	1			
18	案内羽根	PIP-B0273	共用	1			
19	ランナー固定ワッシャ	PIP-G2525	共用	1			
20	羽根車固定ナット	PIP-E2111	共用	1			
21	仕切り板A	PCS-F0273A	共用	1			
22	Oリング	P0R-D0273C	共用	1			
23	Oリング	P0R-A0273	共用	1			
24	ケーシングカバーカコウ	36-16S-2161	共用	1			
25	ストレーナ	36-581-2058	共用	1			
26	フランジ	36-48B-2015	共用	1	(圧力管用)		
27	ガスケット	36-490-2016	共用	1			
28	フランジ	36-47B-2015	共用	1	(吸込管用)		
29	ガスケット	36-674-2016	共用	1			
30	緩衝ゴムA	PFC-D0273	共用	1			
31	補強板	PCS-F0273C	共用	1			
32	防振ゴム	PFC-D0211	共用	2			
33	モータ完成	PMT-A0343N	共用	1			
34	水切り	PDA-J0273	共用	1			
38	ベアリング押えワッシャ	PBR-E6201	共用	1			
40	ファン	PMT-F0263	共用	1			
42	メカニカルシールストップリング	PMS-P0131	共用	1			
43	ファンカバー	PMT-F0273A	共用	1			
44	ファンカバー	PMT-F0273B	共用	1			
45	サーミスタ固定金具	PAW-H1219C	共用	1			
46	サーミスタ	PSW-C0211	共用	1			
47	吐出し管受Oリング	P0R-D6002	共用	1			
48	圧力センサ	PSW-A0219	共用	1			
49	固定金具B	PAW-H0219B	共用	1			
50	リード線完成C	PPR-M0211C	共用	1			
51	圧力センサアース線	PPR-M0271B	共用	1			
52	ベース	PPT-C0273	共用	1			
53	アキュームレータ	36-09G-7009	共用	1			
54	コウチョウハトランス	PPR-Z0215	共用	1			
55	フランジ	36-16S-2015	共用	1			
56	フランジパッキン(シン)	PFP-A0135	共用	1			
57	閉塞フランジ	PFG-A0211A	共用	1			
58	Oリング	P0R-A0211A	共用	1			
59	電源コード完成		共用		使用せず		
60	アース	PPR-S0211	共用	1			
61	コントロールボックス	36-18S-4070	共用	1			
62	フタ制御箱用	PSW-E0219	共用	1			
63	ポンプカバー組立	36-16S-3015	共用	1			
64	スペーサ	PAW-M0211	共用	2			
65	スペーサ	PAW-M0271	共用	1			
66	フェライトツキアースセン	PEM-B0277	共用	1			
67	フロースイッチ	PFC-A0323	共用	1			
68	フロースイッチ用パッキン	PFP-D0323	共用	1			
69	リードスイッチ	PPR-B0323	共用	1			
70	SUSトラス小ネジ		共用	2	M5X15		
71	ネジ(4)	JXTB5+22C	共用	5	4本		

部品明細表

形名 : JP-V400

部位 : 本体

図番	補修部品名	補修部品品番	周波数	使用数	備考	供給	
72	ビス	JXTB5+16CVW	共用	6			
73	トラスタッピンネジ	JXTT5+30CVW	共用	3			
74	ランナー固定ワッシャ	PIP-G4545A	共用	1			
75	SUSザガネ		共用	5	5		
76	六角ボルト	JXVG8B100VW	共用	5			
77	SUS六角ボルト		共用	4	M8X30		
78	SUSザガネ		共用	4	8		
79	ナベタップタイトネジ（10本）	JXYN5+C10FJ	共用	4	10本		
80	座金組込みネジ（ナベ	JXYN5+F30VW	共用	2	なべ小ねじ2本		
81	みがき丸平ザガネ		共用	2	5		
83	タッピンネジ（ナベ）	JXTN4+10FF	共用	4	20本		
84	ネジ	JXTB4+10FF	共用	2	20本		
85	固定金具C固定ネジ	JXTN4+10CF	共用	3	5本		
86	ナベタップタイトネジ（20本）	JXTN4+8FFJ	共用	1	20本		
87	ネジ（8）	JXTT4+14BF	共用	2	8本		
88	ミセッテイ	JXTT4+10BFX	共用	1	20本		
90	座金組込みネジ（ナベ	JXYN4+B6B	共用	1	なべ小ねじ10本		
91	電源コード固定ネジ	JXTT5+16BF	共用	3	5本		
92	ネジ	JXTG5P16BV	共用	3	30本		
93	SUS六角ボルト		共用	2	M8X30		
94	SUSザガネ		共用	2	8		
95	六角ボルト		共用	2	M8X25		
96	六角ナット		共用	2	M8		
97	タッピンネジ（トラス）	JXTT4+10FF	共用	1	20本		